КОНКУРСНА ДОКУМЕНТАЦИЈА
отворени поступак: ЈН ВВ бр.5/20

ПРЕДМЕТ:

Инвестиционо одржавање објекта Дома културе "Пиво Караматијевић"

Датум и време

Датум објављивања јавног позива и конкурсне документације	21.08.2020.год.
Крајњи рок за достављање понуда:	21.09.2020.год. до 12,00 h
Јавно отварање:	21.09.2020.год. у 12,15 h

Прибој, август 2020. година

С А Д Р Ж А Ј

Конкурсна документација ЈН ВВ бр.5/20 садржи:

Поглавље	*Назив поглавља*	*Страна*
I	ОПШТЕ ПОДАТКЕ О ЈАВНОЈ НАБАВЦИ	3
II	ПОДАТКЕ О ПРЕДМЕТУ ЈАВНЕ НАБАВКЕ	3
III	ВРСТУ, ТЕХНИЧКЕ КАРАКТЕРИСТИКЕ, КВАЛИТЕТ, КОЛИЧИНУ И ОПИС РАДОВА, РОК ИЗВРШЕЊА, МЕСТО ИЗВРШЕЊА И СЛ.	4
IV	УСЛОВИ ЗА УЧЕШЋЕ У ПОСТУПКУ ЈАВНЕ НАБАВКЕ ИЗ ЧЛ. 75. И 76. ЗАКОНА	5
V	УПУТСТВО КАКО СЕ ДОКАЗУЈЕ ИСПУЊЕНОСТ УСЛОВА	8
VI	КРИТЕРИЈУМ ЗА ДОДЕЛУ УГОВОРА	9
VII	УПУТСТВО ПОНУЂАЧИМА КАКО ДА САЧИНЕ ПОНУДУ	9
VIII	ОБРАЗАЦ ПОНУДЕ	19
IX	МОДЕЛ УГОВОРА	23
X	ОБРАЗАЦ ИЗЈАВЕ О НЕЗАВИСНОЈ ПОНУДИ	29
XI	ОБРАЗАЦ ТРОШКОВА ПРИПРЕМЕ ПОНУДЕ	30
XII	ОБРАЗАЦ ИЗЈАВЕ ПОНУЂАЧА О ИСПУЊАВАЊУ УСЛОВА ИЗ ЧЛАНА 75. СТ. 1. ТАЧ. 1) – 4) ЗЈН	31
XIII	ОБРАЗАЦ ИЗЈАВЕ ПОДИЗВОЂАЧА О ИСПУЊАВАЊУ УСЛОВА ИЗ ЧЛАНА 75. СТ. 1. ТАЧ. 1) – 4) ЗЈН	32
XIV	ОБРАЗАЦ ИЗЈАВЕ О ПОШТОВАЊУ ОБАВЕЗА ИЗ ЧЛ. 75. СТ. 2. ЗАКОНА	33
XV	ОБРАЗАЦ ИЗЈАВЕ О ИСПУЊЕНОСТИ КАДРОВСКОГ КАПЦИТЕТА	34
	ПРЕДМЕР РАДОВА	35

Конкурсна документација има укупно 43 страна.

На основу члана 32. и 61. Закона о јавним набавкама („Сл. гласник РС“ бр.124/12,14/15 и 68/15), члана 2. Правилника о обавезним елементима конкурсне документације у поступцима јавних набавки и начину доказивања испуњености услова („Сл.гласник РС“,бр.86/15 и 41/2019), Одлуке о покретању отвореног поступка јавне набавке 03 бр. 404-81 од 30.06.2020. год. и Решења о образовању комисије за јавну набавку 03 бр. 404-81-1 од 30.06.2020. год., припремљена је конкурсна документација за јавну набавку - **Инвестиционо одржавање објекта Дома културе "Пиво Караматијевић", ЈН ВВ бр.5/20.**

I ОПШТИ ПОДАЦИ О ЈАВНОЈ НАБАВЦИ

1. **Подаци о наручиоцу:**
   Назив наручиоца: Општина Прибој
   Адреса наручиоца: 12. јануар бр. 108, 31 330 Прибој
   Матични број : 07158289
   ПИБ: 101207254
   Шифра делатности: 8411
   Интернет страница наручиоца: www.priboj.rs
   Врста наручиоца: орган локалне самоуправе

2. **Врста поступка јавне набавке:**
   За предметну јавну набавку спроводи се отворени поступак сходно члану 32. Закона о јавним набавкама („Сл. гласник РС“бр. 124/12, 14/15 и 68/15), ради закључења уговора са изабраним понуђачем.

3. **Предмет јавне набавке: радови - Инвестиционо одржавање објекта Дома културе "Пиво Караматијевић", ЈН ВВ бр.5/20,** у складу са Предмером радова, који је саставни део ове конкурсне документације.

4. **Циљ поступка:** Поступак јавне набавке се спроводи ради закључења уговора о јавној набавци.

5. **Контакт:** Ирфан Ибрагић и Огњенка Удовичић, e-mail: nabavke@priboj.rs.

II ПОДАЦИ О ПРЕДМЕТУ ЈАВНЕ НАБАВКЕ

- Опис предмета јавне набавке: **Инвестиционо одржавање објекта Дома културе "Пиво Караматијевић"**

- **Назив и ознака из општег речника набавке:**

45421000- столарски радови и уградња столарије
45321000-радови на термичкој изолацији
45350000-машинске инсталације

- Предмет јавне набавке није обликован по партијама.

III ВРСТА, ТЕХНИЧКЕ КАРАКТЕРИСТИКЕ (СПЕЦИФИКАЦИЈЕ), КВАЛИТЕТ, КОЛИЧИНА И ОПИС ДОБАРА, РАДОВА ИЛИ УСЛУГА, НАЧИН СПРОВОЂЕЊА КОНТРОЛЕ И ОБЕЗБЕЂИВАЊА ГАРАНЦИЈЕ КВАЛИТЕТА, РОК ИЗВРШЕЊА, МЕСТО ИЗВРШЕЊА ИЛИ ИСПОРУКЕ ДОБАРА, ЕВЕНТУАЛНЕ ДОДАТНЕ УСЛУГЕ И СЛ.

Врста, количина и обим радова дати су у поглављу ПРЕДМЕР РАДОВА**,** који је саставни део конкурсне документације.

Приликом извођења радова, извођач је дужан да се придржава важећих техничких прописа и стандарда.

Рок извођења радова*:* највише 90 календарских дана од дана увођења у посао.

Место извођења радова: Кат. парцела бр. 568/1 КО Прибој.

Начин спровођења контроле:

Понуђач је дужан да омогући вршење стручног надзора над извођењем радова и да поступи по свим примедбама наручиоца и стручног надзора одређеног од стране наручиоца, а које се односе на количину и квалитет изведених радова и уграђеног материјала.

Гарантни рок: Гарантни рок за изведене радове који су предмет јавне набавке не може бити краћи од 24 месеца од дана примопредаје радова.

Обилазак локације

Наручилац ће омогућити обилазак локације сваког радног дана од 08-14 часова уз претходну пријаву на меморандуму понуђача, уз достављање списка овлашћених лица. Обилазак локације није могућ последњег дана рока за подношење понуда односно на дан отварања понуда. Обилазак локације својим потписом на обрасцу из конкурсне документације потврђује Наручилац, преко свог представника. Заинтересована лица достављају пријаве на e-mail: nabavke@priboj.rs. Лице за контакт: Ирфан Ибрагић.

IV УСЛОВИ ЗА УЧЕШЋЕ У ПОСТУПКУ ЈАВНЕ НАБАВКЕ ИЗ ЧЛ. 75. И 76. ЗАКОНА

А) ОБАВЕЗНИ УСЛОВИ сходно члану 75.Закона о јавним набавкама

1) **Услов :** Да је регистрован код надлежног органа, односно уписан у одговарајући регистар (чл. 75. ст. 1. тач. 1) Закона)

Доказ: Извод из регистра Агенције за привредне регистре, односно извод из регистра надлежног Привредног суда;

Овај доказ понуђач доставља и за подизвођача, односно достављају сви чланови групе заједничке понуде.

2) **Услов:** Да он и његов законски заступник није осуђиван за неко од кривичних дела као члан организоване криминалне групе, да није осуђиван за кривична дела против привреде, кривична дела против животне средине, кривично дело примања или давања мита, кривично дело преваре (чл. 75. ст. 1. тач. 2) Закона).

Доказ:

Правна лица:

1. Извод из казнене евиденције, односно уверење надлежног суда на чијем подручју се налази седиште домаћег правног лица, односно седиште представништва или огранка страног правног лица, којим се потврђује да правно лице није осуђивано за кривична дела против привреде, кривична дела против животне средине, кривично дело примања или давања мита, кривично дело преваре;
2. Извод из казнене евиденције Посебног одељења за организовани криминал Вишег суда у Београду, којим се потврђује да правно лице није осуђивано за неко од кривичних дела организованог криминала;
3. Извод из казнене евиденције, односно уверење надлежне полицијске управе МУП-а, којим се потврђује да законски заступник понуђача није осуђиван за кривична дела против привреде, кривична дела против животне средине, кривично дело примања или давања мита, кривично дело преваре и неко од кривичних дела организованог криминала (захтев се може поднети према месту рођења или према месту пребивалишта законског заступника). Уколико понуђач има више законских заступника дужан је да достави доказ за сваког од њих.

Предузетници и физичка лица:

Извод из казнене евиденције, односно уверење надлежне полицијске управе МУП-а, којим се потврђује да није осуђиван за неко од кривичних дела као члан организоване криминалне групе, да није осуђиван за кривична дела против привреде, кривична дела против животне средине, кривично дело примања или давања мита, кривично дело преваре (захтев се може поднети према месту рођења или према месту пребивалишта).

Доказ не може бити старији од два месеца пре отварања понуда.

Овај доказ подносилац понуде доставља и за подизвођача, односно достављају сви чланови групе заједничке понуде.

3) **Услов:** Да је измирио доспеле порезе, доприносе и друге јавне дажбине у складу са прописима Републике Србије или стране државе када има седиште на њеној територији (чл. 75. ст. 1. тач. 4) Закона)

Доказ:

- Уверење Пореске управе Министарства финансија и привреде да је измирио доспеле порезе и доприносе
- Уверење надлежне управе локалне самоуправе да је измирио обавезе по основу изворних локалних јавних прихода.

Доказ не може бити старији од два месеца пре отварања понуда. Овај доказ подносилац понуде доставља и за подизвођача, односно достављају сви чланови групе заједничке понуде.

Напомена: Уколико локална (општинска) пореска управа у својој потврди наведе да се докази за одређене изворне локалне јавне приходе прибављају и од других локалних органа/организација/установа понуђач је дужан да уз потврду локалне пореске управе приложи и потврде осталих локалних органа/организација/установа.

4) **Изјава понуђача о поштовању обавеза** које произилазе из важећих прописа о заштити на раду, запошљавању и условима рада, заштити животне средине као и да немају забрану обављања делатности која је на снази у време подношења понуде.

Доказ:
Потписан и оверен образац „Изјава о поштовању обавеза из члана 75. став 2. Закона“ (образац XIV).

Овај образац подносилац понуде доставља и за подизвођача, односно достављају сви чланови групе.

Б) ДОДАТНИ УСЛОВИ које понуђач мора да испуњава сходно члану 76.ЗЈН

1. **Да понуђач располаже довољним пословним капацитетом:**

1.1.Да понуђач поседује одговарајуће сертификате система менаџмента који су усаглашени са захтевима стандарда а који се односе на радове који су предмет јавне набавке:

- SRPS ISO 9001 Систем менаџмента квалитетом или одговарајући,
- SRPS ISO 14001 Систем менаџмента заштита животне средине или одговарајући,
- SRPS OHSAS 18001 Систем менаџмента заштите здравља и безбедности на раду или одговарајући.

Доказ:

- Фотокопија важећег сертификата да је систем менаџмента који примењује понуђач усаглашен са захтевима стандарда: SRPS ISO 9001 или одговарајући; SRPS ISO 14001 или одговарајући и SRPS OHSAS 18001 или одговарајући, који се односи на целу организацију за извођење свих врста грађевинских радова.

Напомена: Доставити уз понуду приликом подношења понуде.

2. **Да понуђач располаже довољним кадровским капацитетом:**

2.1 да има најмање једно запослено или радно ангажовано лице високе стручне спреме - **носилац лиценце бр. 400 или 410** и
2.2 да има најмање једно запослено или радно ангажовано лице високе стручне спреме - **носилац лиценце бр. 430** и
2.3 да има најмање десет (**10**) **извршилаца** која ће бити ангажована на извођењу предметних радова (на неодређено време, одређено време или уговором ангажована лица).

Доказ:

Образац изјаве о испуњености кадровског капацитета (образац XV), потписан од стране овлашћеног лица.

3. ***Технички капацитет***

Понуђач мора да располаже (по основу власништва, закупа, лизинга) опремом за извођење радова који се изводе у оквиру предмета јавне набавке.

Минимално захтевана опрема којом понуђач мора да располаже:

Фасадна скела	м2	2.000,00
Лако теретно возило	комада	1
Камион „кипер“ носивости од 3 до 5 тона	комада	1

Доказ: фотокопија пописне листе са стањем на дан 31.12.2019. године, копије саобраћајних дозвола за возила која подлежу регистрацији и доказ о власништву ако су средства набављена

после 31.12.2019. године, односно праву коришћења ако су средства изнајмљена или у лизингу или други одговарајући доказ који потврђује да понуђач располаже са траженим техничким капацитетом.

V УПУТСТВО КАКО СЕ ДОКАЗУЈЕ ИСПУЊЕНОСТ УСЛОВА

Испуњеност обавезних услова понуђач доказује достављањем изјаве којом под пуном материјалном и кривичном одговорношћу потврђује да испуњава услове за учешће у поступку јавне набавке из чл. 75. ст. 1. тач. 1) до 4) ЗЈН (*поглавље XII ове конкурсне документације*). Уколико понуду подноси група понуђача, сваки понуђач из групе понуђача мора да испуни обавезне услове из члана 75. став 1. тач. 1) до 4) ЗЈН, а додатне услове испуњавају заједно. У том случају изјава (*поглавље XIII*) мора бити потписана од стране овлашћеног лица сваког понуђача из групе понуђача.

Испуњеност додатних услова из става Б) поглавља IV понуђач доказује достављањем тражених доказа уз понуду.

Наручилац неће одбити понуду као неприхватљиву, уколико не садржи доказ одређен конкурсном документацијом, ако понуђач наведе у понуди интернет страницу на којој су подаци који су тражени у оквиру услова јавно доступни. Уколико је доказ о испуњености услова електронски документ, понуђач доставља копију електронског документа у писаном облику, у складу са законом којим се уређује електронски документ, осим уколико подноси електронску понуду када се доказ доставља у изворном електронском облику.

Лице уписано у **Регистар понуђача** није дужно да приликом подношења понуде доказује испуњеност обавезних услова. Довољно је приложити копију Решења о упису у Регистар понуђача.

Ако се у држави у којој понуђач има седиште не издају тражени докази, понуђач може, уместо доказа, приложити своју писану изјаву, дату под кривичном и материјалном одговорношћу оверену пред судским или управним органом, јавним бележником или другим надлежним органом те државе. Ако понуђач има седиште у другој држави, наручилац може да провери да ли су документи којима понуђач доказује испуњеност тражених услова издати од стране надлежних органа те државе.

Понуђач је дужан да без одлагања писмено обавести наручиоца о било којој промени у вези са испуњеношћу услова из поступка јавне набавке, која наступи до доношења одлуке, односно закључења уговора, односно током важења уговора о јавној набавци и да је документује на прописани начин.

<u>Доказивање испуњености обавезних услова уколико понуђач понуду подноси са подизвођачем</u>
Понуђач је дужан да за подизвођача достави доказе да испуњава обавезне услове из члана 75. став 1. тач. 1) до 4) Закона.

<u>Доказивање испуњености обавезних услова уколико понуду подноси група понуђача</u>

Услове из члана 75. став 1. тач. 1) до 4) Закона мора да испуни сваки понуђач из групе понуђача, а испуњеност сваког од тих обавезних услова доказује се достављањем одговарајућих доказа наведених у овом делу Конкурсне документације.

VI КРИТЕРИЈУМ ЗА ДОДЕЛУ УГОВОРА

Критеријум за доделу уговора у отвореном поступку јавне набавке **- Инвестиционо одржавање објекта Дома културе "Пиво Караматијевић"**је најнижа понуђена цена (без ПДВ-а).

Елементи критеријума, односно начин, на основу којих ће наручилац извршити доделу уговора у ситуацији када постоје две или више понуда са једнаким бројем пондера или истом понуђеном ценом

Уколико две или више понуда имају исту најнижу понуђену цену, као најповољнија биће изабрана понуда оног понуђача који је понудио краћи рок извршења предметне јавне набавке.

У ситуацији да два или више понуђача који су понудили исту цену имају исти рок извршења предметних радова, уговор ће бити додељен жребањем, јавно, у присуству понуђача чије су понуде једнаке.
Наручилац ће писмено обавестити све понуђаче који су поднели понуде о датуму када ће се одржати извлачење путем жреба. Жребом ће бити обухваћене само оне понуде које имају једнаку најнижу понуђену цену.

Извлачење путем жреба наручилац ће извршити тако што ће називе понуђача исписати на одвојеним папирима, који су исте величине и боје, те ће све те папире ставити у провидну кутију одакле ће извући само један папир. О поступку жребања водиће се записник. Понуђачу чији назив буде на извученом папиру ће бити додељен уговор. Понуђачима који не присуствују овом поступку, наручилац ће доставити записник извлачења путем жреба.

VII УПУТСТВО ПОНУЂАЧИМА КАКО ДА САЧИНЕ ПОНУДУ

1. Језик

Понуда и остала документација која се односи на понуду мора бити написана на српском језику.

Уколико се докази достављају на страном језику, исти морају бити преведени на српски језик и оверени од стране судског тумача.

2. Упутство о начину попуњавања образаца

Понуда мора бити јасна и недвосмислена, читко откуцана или попуњена штампаним словима и потписана од стране овлашћене особе. Није дозвољено попуњавање графитном оловком, свако белење или подебљавање бројева мора се парафирати од стране понуђача.

У складу са чланом 9. Правилника о обавезним елементима конкурсне документације у поступцима јавних набавки и начину доказивања испуњености услова („Службени гласник РС“ бр. 86/15 и 41/19), приликом сачињавања понуде употреба печата није обавезна.

3. Обавезна садржина понуде

- VIII Образац Понуде

У обрасцу понуде под 1) уписати назив понуђача и све податке о понуђачу; под 2) заокружити понуђени одговор **А** или **Б** или **В** у вези са наступом понуђача; под 3) и 4) уписати податке о подизвођачу односно члану групе; под 5) попунити образац Опис предмета набавке: уписати и укупну цену радова, са и без ПДВ-а; рок извођења радова, рок важења понуде, гарантни рок.

Уколико понуђач наступа са заједничком понудом, потребно је доставити и **“Споразум чланова групе“**.

- IX Модел уговора

Овлашћено лице понуђача који наступа самостално или са подизвођачем, односно овлашћени члан групе понуђача је дужан да Модел уговора попуни и потпише, чиме потврђује да је сагласан са Моделом уговора.

У Моделу уговора морају бити наведени сви подизвођачи, односно сви понуђачи из групе понуђача. Подаци унети у Моделу уговора морају бити истоветни са подацима наведеним у понуди.

- X Образац изјаве о независној понуди;
- XI Образац трошкова припреме понуде *(није обавезно доставити);*
- XII Образац изјаве понуђача (члана групе) о испуњавању обавезних услова;
- XIII Образац изјаве подизвођача о испуњавању обавезних услова *(ако понуђач наступа са подизвођачем);*
- XIV Образац изјаве о поштовању обавеза из члана 75. став 2. Закона
- XV Образац изјаве о испуњености кадровског капацитета;
- Предмер радова;
- Документација којом се доказује испуњеност додатних услова из става Б) поглавља IV.

4. ПОДНОШЕЊЕ ПОНУДЕ

Понуђач понуду подноси непосредно или путем поште у коверти, затвореној на начин да се приликом отварања понуда може са сигурношћу утврдити да се први пут отвара.

Понуду са предвиђеним обрасцима из конкурсне документације доставити до **21.09.2020**. год. (понедељак) до **12,00** часова на адресу Општина Прибој, 12. јануар бр. 108, 31 330 Прибој, са назнаком НЕ ОТВАРАТИ - *понуда за радове на објекту Дома културе, ЈН ВВ бр.5/20.*

На полеђини коверте уписати тачан назив и адресу подносиоца понуде. У случају подношења заједничке понуде на полеђини коверте уписати назив и адресу свих чланова.

4.1. Понуђач који је самостално поднео понуду не може истовремено да учествује у заједничкој понуди или као подизвођач, нити да учествује у више заједничких понуда.

4.2. Подношење понуде са подизвођачем

Ако понуђач у Обрасцу понуде наведе да ће делимично извршење набавке поверити подизвођачу дужан је да попуни одговарајуће обрасце који се односе на подизвођаче.

Ако понуђач ангажује подизвођача дужан је да у понуди наведе проценат укупне вредности набавке који ће поверити подизвођачу, који не може бити већи од 50%, као и део предмета набавке који ће се извршити преко подизвођача.

Понуђач је дужан да за подизвођаче достави доказе о испуњености обавезних услова из члана 75. Закона. Начин доказивања испуњености услова исти је као за самосталног понуђача. Подизвођачи не могу да испуњавају додатне услове уместо понуђача.

Понуђач у потпуности одговара наручиоцу за извршење обавеза из поступка јавне набавке, односно за извршење уговорних обавеза, без обзира на број подизвођача.

Понуђач не може да ангажује подизвођача који није наведен у приложеној конкурсној документацији, осим у случајевима прописаним Законом.

Понуђач је дужан да наручиоцу на његов захтев омогући приступ код подизвођача ради утврђивања испуњености услова.

Понуђач који је самостално поднео понуду не може истовремено да учествује као подизвођач у другој понуди.

Једно правно или физичко лице може да буде подизвођач код више понуђача у истој јавној набавци.

Уколико је подизвођач ангажован од стране једног понуђача, не може се појавити као учесник у заједничкој понуди, у истој јавној набавци.

4.3. Подношење заједничке понуде

Саставни део заједничке понуде је **"Споразум чланова групе"** којим се понуђачи из групе понуђача међусобно и према наручиоцу обавезују на извршење јавне набавке, а који обавезно садржи податке о:

1. члану групе који ће бити носилац посла, односно који ће поднети понуду и који ће заступати групу понуђача пред наручиоцем;
2. опис послова сваког од понуђача из групе понуђача у извршењу уговора.

Уколико споразум групе понуђача не садржи дате податке понуда групе понуђача биће одбијена као неприхватљива.

Пожељно је да споразум чланова групе садржи и податке о:

1) понуђачу који ће у име групе понуђача потписати уговор;
2) понуђачу који ће у име групе понуђача дати средство обезбеђења;
3) понуђачу који ће издати рачун;
4) рачуну на који ће бити извршено плаћање.

Понуђачи који поднесу заједничку понуду одговарају неограничено солидарно према наручиоцу.

Сваки понуђач из групе понуђача мора да испуни обавезне услове из члана 75. ЗЈН, **а додатне услове испуњавају и доказују заједно.**

5. ПОНУДА СА ВАРИЈАНТАМА

Понуда са варијантама није дозвољена.

6. НАЧИН ИЗМЕНЕ, ДОПУНЕ И ОПОЗИВА ПОНУДЕ

У року за подношење понуда понуђач може да измени, допуни или опозове своју понуду на начин који је одређен за подношење понуде.

Понуђач је дужан да јасно назначи који део понуде мења односно која документа накнадно доставља.

У случају да се измена понуде односи на понуђену цену, нова цена мора бити изражена у динарском износу (без ПДВ-а), а не у процентима. Уз измену (допуну) понуде морају се доставити нови одговарајући обрасци који прате измену (допуну).

Измену, допуну или опозив понуде треба доставити у затвореној коверти на адресу наручиоца Општина Прибој, 12. јануар бр. 108, 31 330 Прибој до 21.09.2020. год. до 12,00 часова са назнаком:
„**Измена** понуде за радове на објекту Дома културе, ЈН ВВ бр.5/20 - НЕ ОТВАРАТИ“ или
„**Допуна** понуде за радове на објекту Дома културе, ЈН ВВ бр.5/20 - НЕ ОТВАРАТИ” или
„**Опозив** понуде за радове на објекту Дома културе, ЈН ВВ бр.5/20 - НЕ ОТВАРАТИ“ или
„**Измена и допуна понуде** за радове на објекту Дома културе, ЈН ВВ бр.5/20 - НЕ ОТВАРАТИ“.

На полеђини коверте или на кутији навести назив и адресу понуђача. У случају да понуду подноси група понуђача, на коверти је потребно назначити да се ради о групи понуђача и навести називе и адресу свих учесника у заједничкој понуди.
По истеку рока за подношење понуда понуђач не може да повуче нити да мења своју понуду.

7. ОТВАРАЊЕ ПОНУДА

Отварање понуда је јавно. Отварање понуда одржаће се одмах након истека рока за подношење понуда, **21.09.2020.год. у 12,15 часова** у просторијама Општине Прибој.

У поступку отварања понуда активно могу да учествују само овлашћени представници понуђача.

Пре почетка поступка јавног отварања понуда овлашћени представници понуђача, који ће учествовати поступку отварања понуда, дужни су да наручиоцу предају овлашћење на меморандуму Понуђача, на основу кога ће доказати овлашћење за активно учешће у поступку отварања понуда.

8. НАЧИН И УСЛОВИ ПЛАЋАЊА, РОК ИЗВОЂЕЊА РАДОВА, ГАРАНТНИ РОК, КАО И ДРУГЕ ОКОЛНОСТИ ОД КОЈИХ ЗАВИСИ ПРИХВАТЉИВОСТ ПОНУДЕ

8.1 **Начин, рок и услови плаћања:**

Рок плаћања је до 45 дана од дана пријема оверене привремене односно окончане ситуације, све у складу са Законом о роковима измирења новчаних обавеза у комерцијалним трансакцијама („Службени гласник РС”, бр. 119/12, 68/15 и 113/2017).
Плаћање се врши уплатом на текући рачун понуђача.
Понуђачу није дозвољено да захтева аванс.

8.2 **Рок извођења радова**

Рок извођења предметних радова је највише 90 календарских дана од дана увођења у посао.

8.3 **Место извођења радова:** Кат.парцела 568/1 КО Прибој.

8.4. **Рок важења понуде** не може бити краћи од 60 дана од дана отварања понуда. У случају истека рока важења понуде, наручилац је дужан да у писаном облику затражи од понуђача продужење рока важења понуде. Понуђач који прихвати захтев за продужење рока важења понуде не може мењати понуду.

8.5 **Гарантни рок**

Минимални гарантни рок за изведене радове износи 24 месеца рачунајући од дана примопредаје радова.

За уграђене материјале важи гарантни рок у складу са условима произвођача, који тече од дана извршене примопредаје радова Наручиоцу. Уколико понуђач понуди краћи гарантни рок његова понуда биће одбијена као неприхватљива.

9. ВАЛУТА И ЦЕНА

Цена мора бити изражена у динарима **без и са ПДВ-ом.**
Цена треба да буде изражена тако да обухвати све трошкове које понуђач има у реализацији предметне набавке **(**трошкови чувања и обезбеђења градилишта, мера за омогућавање безбедног и несметаног одвијања саобраћаја током извођења радова, трошкови механизације, материјала, радне снаге и сл.)

Цена је фиксна и не може се мењати.Ако је у понуди исказана неуобичајено ниска цена, наручилац ће поступити у складу са чланом 92. Закона.

10.ПОДАЦИ О ВРСТИ, САДРЖИНИ, НАЧИНУ ПОДНОШЕЊА, ВИСИНИ И РОКОВИМА ОБЕЗБЕЂЕЊА ИСПУЊЕЊА ОБАВЕЗА ПОНУЂАЧА

10.1 Изабрани понуђач је дужан да приликом потписивања уговора или у року од 5 дана од дана потписивања уговора преда наручиоцу бланко сопствену меницу уредно оверену и потписану од стране овлашћеног лица, менично овлашћење за добро извршење посла и доказ да је меница евидентирана у Регистру меница НБС, у износу од 10% од вредности уговора без ПДВ-а у корист наручиоца, којатреба да буде са клаузулом „без протеста“, роком доспећа „по виђењу“ и роком важења 30 дана дужим од дана коначног извршења посла, с тим да евентуални продужетак рока за завршетак радова има за последицу и продужење рока менице и меничног овлашћења за исти број дана за који ће бити продужен и рок за завршетак радова.

Меницу као гаранцију за добро извршење посла Наручилац ће наплатити у целости у случају да понуђач, својом кривицом, уговорену обавезу не испуни у уговореном обиму, року и квалитету.

10.2 Изабрани понуђач је дужан да на дан примопредаје радова наручиоцу преда бланко сопствену меницу и менично овлашћења за отклањање грешака у гарантном року, у износу од 5 % од укупне вредности уговора без ПДВ-а, у корист наручиоца, која треба да буде са клаузулом „без протеста", роком доспећа „по виђењу" и роком важења 10 (десет) дана дужим од уговореног гарантног рока. Потребно је уз меницу доставити и потврду да је меница евидентирана у регистру меница и овлашћења који води НБС.

Уз меницу мора бити достављена и копија картона депонованих потписа, издатог од стране пословне банке. Картон депонованих потписа који се прилаже мора да буде издат од пословне банке коју понуђач наводи у меничном овлашћењу – писму.

У случају самосталног наступа и наступа са подизвођачем понуђач доставља наведена средства финансијског обезбеђења, док у случају заједничке понуде тражена средства финансијског обезбеђења доставља носилац или члан групе.

11. ЗАШТИТА ПОВЕРЉИВОСТИ ПОДАТАКА КОЈЕ НАРУЧИЛАЦ СТАВЉА ПОНУЂАЧИМА НА РАСПОЛАГАЊЕ, УКЉУЧУЈУЋИ И ЊИХОВЕ ПОДИЗВОЂАЧЕ

Предметна набавка не садржи поверљиве информације које наручилац ставља на располагање.

12. ПОВЕРЉИВИ ПОДАЦИ

Податке који се сматрају поверљивим у смислу Закона о јавним набавкама и другим позитивним прописима понуђач је дужан да у понуди назначи са позивом на акт којим је на поверљивост утврђена (поверљиви подаци се обележавају на маргини са ознаком „**пов**").

Наручилац је дужан да чува као поверљиве све податке о подносиоцима понуда садржане у понуди који су посебним прописом утврђени као поверљиви и које је као такве подносилац понуде означио у понуди.

Неће се сматрати поверљивим докази о испуњености обавезних услова, цена и други подаци из понуде који су од значаја за примену елемената критеријума и рангирање понуда.

13. ДОДАТНЕ ИНФОРМАЦИЈЕ И ПОЈАШЊЕЊА

Заинтересовано лице може, у писаном облику путем поште на адресу наручиоца, ул. 12. јануар бр. 108, 31 330 Прибој или електронске поште на e-mail: nabavke@priboj.rs тражити од наручиоца додатне информације или појашњења у вези са припремањем понуде, при чему може да укаже наручиоцу и на евентуалне недостатке и неправилности у Конкурсној документацији, најкасније 5 (пет) дана пре истека рока за подношење понуде. Наручилац је дужан да у року од 3 (три) дана од дана пријема захтева објави одговор на Порталу јавних набавки и на својој интернет страници.Додатне информације или појашњења упућују се са напоменом "Захтев за додатним информацијама или појашњењима конкурсне документације, ЈН ВВ бр. 5/20".

Ако наручилац измени или допуни конкурсну документацију 8 (осам) или мање дана пре истека рока за подношење понуда, дужан је да продужи рок за подношење понуда и на Порталу јавних набавки и на својој интернет страници објави обавештење о продужењу рока за подношење понуда.
По истеку рока предвиђеног за подношење понуда наручилац не може да мења нити да допуњује конкурсну документацију.
Тражење додатних информација или појашњења у вези са припремањем понуде телефоном није дозвољено.

14. ДОДАТНА ОБЈАШЊЕЊА ОД ПОНУЂАЧА ПОСЛЕ ОТВАРАЊА ПОНУДА И КОНТРОЛА КОД ПОНУЂАЧА ОДНОСНО ЊЕГОВОГ ПОДИЗВОЂАЧА

После отварања понуда наручилац може приликом стручне оцене понуда да у писаном облику захтева од понуђача додатна објашњења која ће му помоћи при прегледу, вредновању и упоређивању понуда, а може да врши контролу (увид) код понуђача, односно његовог подизвођача (чл. 93. Закона).

Уколико Наручилац оцени да су потребна додатна објашњења или је потребно извршити контролу (увид) код понуђача, односно његовог подизвођача, наручилац ће понуђачу оставити примерени рок да поступи по позиву Наручиоца, односно да омогући наручиоцу контролу (увид) код понуђача, као и код његовог подизвођача.

15. ПОДАЦИ О ДРЖАВНОМ ОРГАНУ ИЛИ ОРГАНИЗАЦИЈИ, ОДНОСНО ОРГАНУ ИЛИ СЛУЖБИ ТЕРИТОРИЈАЛНЕ АУТОНОМИЈЕ ИЛИ ЛОКАЛНЕ САМОУПРАВЕ ГДЕ СЕ МОГУ БЛАГОВРЕМЕНО ДОБИТИ ИСПРАВНИ ПОДАЦИ О ПОРЕСКИМ ОБАВЕЗАМА, ЗАШТИТИ ЖИВОТНЕ СРЕДИНЕ, ЗАШТИТИ ПРИ ЗАПОШЉАВАЊУ, УСЛОВИМА РАДА И СЛ., А КОЈИ СУ ВЕЗАНИ ЗА ИЗВРШЕЊЕ УГОВОРА О ЈАВНОЈ НАБАВЦИ

Подаци о пореским обавезама се могу добити у Пореској управи Министарства финансија и привреде Београд, интернет адреса: www.poreskauprava.gov.rs.

Подаци о заштити животне средине се могу добити у Агенцији за заштиту животне средине Београд, интернет адреса:www.sepa.gov.rs и у Министарству енергетике, развоја и заштите животне средине Београд, интернет адреса: www.merz.gov.rs .

Подаци о заштити при запошљавању и условима рада могу се добити у Министарству рада, запошљавања и социјалне политике Београд, интернет адреса: www.minrzs.gov.rs.

16. КОРИШЋЕЊЕ ПАТЕНТА И ОДГОВОРНОСТ ЗА ПОВРЕДУ ЗАШТИЋЕНИХ ПРАВА ИНТЕЛЕКТУАЛНЕ СВОЈИНЕ ТРЕЋИХ ЛИЦА

Накнаду за коришћење патената, као и одговорност за повреду заштићених права интелектуалне својине трећих лица сноси понуђач.

17. ИСПРАВКА ГРЕШАКА У ПОДНЕТОЈ ПОНУДИ

Уколико понуђач начини грешку у попуњавању, дужан је да исту исправи (избели или прецрта) и правилно попуни, а место начињене грешке парафира и овери печатом.

Наручилац може, уз сагласност понуђача да изврши исправку рачунских грешака уочених приликом разматрања понуде, по окончаном поступку отварања понуда.

Проверу рачунске тачности понуда и грешке, наручилац ће исправљати на следећи начин:

- уколико постоји разлика у износу израженим бројем и словима, износ изражен словима сматраће се тачним;
- у случају разлике између јединичне и укупне цене, меродавна је јединична цена.

Ако се понуђач не сагласи са исправком рачунских грешака, наручилац ће његову понуду одбити као неприхватљиву.

18. **РАЗЛОЗИ ЗБОГ КОЈИХ ПОНУДА МОЖЕ БИТИ ОДБИЈЕНА**

Понуда понуђача мора да садржи сва документа дефинисана конкурсном документацијом. Наручилац ће одбити понуду ако је неблаговремена, неприхватљива и неодговарајућа, а све у складу са чланом 3. тачком 31), 32) и 33) Закона о јавним набавкама.

Такође, наручилац ће одбити понуду и ако:
1) понуђач не докаже да испуњава обавезне услове за учешће;
2) понуђач не докаже да испуњава додатне услове;
3) је понуђени рок важења понуде краћи од прописаног;
4) понуда садржи друге недостатке због којих није могуће утврдити стварну садржину понуде или није могуће упоредити је са другим понудама.

Наручилац ће одбити понуду уколико поседује доказ који потврђује да понуђач није испуњавао своје обавезе по раније закљученим уговорима о јавним набавкама који су се односили на исти предмет набавке, за период од предходне **три (3)** године.

Наручилац ће одбити понуду и у другим случајевима прописаним законом и конкурсном документацијом.

19. **ОДЛУКА О ДОДЕЛИ УГОВОРА**

Рок у коме ће наручилац донети одлуку о додели уговора је **10 (десет)** дана од дана отварања понуда, с тим што тај рок не може бити дужи од 25 (двадесет пет) дана од дана отварања понуда и исту ће објавити на Порталу јавних набавки и на интернет страни наручиоца у року од три дана од дана доношења.

20. НАЧИН И РОК ПОДНОШЕЊА ЗАХТЕВА ЗА ЗАШТИТУ ПРАВА

Захтев за заштиту права може да поднесе понуђач, односно свако заинтересовано лице, који има интерес за доделу уговора у конкретном поступку јавне набавке и који је претрпео или би могао да претрпи штету због поступања наручиоца противно одредбама ЗЈН.

Захтев за заштиту права подноси се наручиоцу, Општина Прибој, ул. 12. јануар бр. 108, 31 330 Прибој а копија се истовремено доставља Републичкој комисији за заштиту права у поступцима јавних набавки (у даљем тексту: Републичка комисија).

Захтев за заштиту права се доставља наручиоцу непосредно, електронском поштом на e-mail: nabavke@priboj.rs или препорученом пошиљком са повратницом на адресу наручиоца. Захтев за

заштиту права се може поднети у току целог поступка јавне набавке, против сваке радње наручиоца, осим уколико ЗЈН није другачије одређено. О поднетом захтеву за заштиту права наручилац обавештава све учеснике у поступку јавне набавке, односно објављује обавештење о поднетом захтеву на Порталу јавних набавки и на својој интернет страници, најкасније у року од два дана од дана пријема захтева.

Уколико се захтевом за заштиту права оспорава врста поступка, садржина позива за подношење понуда или конкурсне документације, захтев ће се сматрати благовременим уколико је примљен од стране наручиоца најкасније седам дана пре истека рока за подношење понуда, без обзира на начин достављања и уколико је подносилац захтева у складу са чл. 63. ст. 2. ЗЈН указао наручиоцу на евентуалне недостатке и неправилности, а наручилац исте није отклонио.

Захтев за заштиту права којим се оспоравају радње које наручилац предузме пре истека рока за подношење понуда, а након истека рока из претходног става, сматраће се благовременим уколико је поднет најкасније до истека рока за подношење понуда.

После доношења одлуке о додели уговора из чл.108. ЗЈН. или одлуке о обустави поступка јавне набавке из чл. 109. ЗЈН, рок за подношење захтева за заштиту права је 10 дана од дана објављивања одлуке на Порталу јавних набавки.

Захтевом за заштиту права не могу се оспоравати радње наручиоца предузете у поступку јавне набавке ако су подносиоцу захтева били или могли бити познати разлози за његово подношење пре истека рока за подношење понуда, а подносилац захтева га није поднео пре истека тог рока.

Ако је у истом поступку јавне набавке поново поднет захтев за заштиту права од стране истог подносиоца захтева, у том захтеву се не могу оспоравати радње наручиоца за које је подносилац захтева знао или могао знати приликом подношења претходног захтева.
Захтев за заштиту права не задржава даље активности наручиоца у поступку јавне набавке у складу са одредбама члана 150. овог ЗЈН.

Захтев за заштиту права мора да садржи:
1. назив и адресу подносиоца захтева и лице за контакт;
2. назив и адресу наручиоца;
3. податке о јавној набавци која је предмет захтева, односно о одлуци наручиоца;
4. повреде прописа којима се уређује поступак јавне набавке;
5. чињенице и доказе којима се повреде доказују;
6. потврду о уплати таксе из члана 156. ЗЈН;
7. потпис подносиоца.

Валидан доказ о извршеној уплати таксе, у складу са Упутством о уплати таксе за подношење захтева за заштиту права Републичке комисије, објављеном на сајту Републичке комисије, у смислу члана 151. став 1. тачка 6) ЗЈН, је:
1. Потврда о извршеној уплати таксе из члана 156. ЗЈН која садржи следеће елементе:
(1) да буде издата од стране банке и да садржи печат банке;
(2) да представља доказ о извршеној уплати таксе, што значи да потврда мора да садржи податак да је налог за уплату таксе, односно налог за пренос средстава реализован, као и датум извршења налога.
(3) износ таксе из члана 156. ЗЈН чија се уплата врши – 120.000,00 динара;

(4) број рачуна: 840-30678845-06;
(5) шифру плаћања: 153 или 253;
(6) позив на број: подаци о броју или ознаци јавне набавке поводом које се подноси захтев за заштиту права;
(7) сврха: ЗЗП; Општина Прибој, ул. 12.јануар бр.108, ЈН ВВ бр.5/20;
(8) корисник: буџет Републике Србије;
(9) назив уплатиоца, односно назив подносиоца захтева за заштиту права за којег је извршена уплата таксе;
(10) потпис овлашћеног лица банке.

2. Налог за уплату, први примерак, оверен потписом овлашћеног лица и печатом банке или поште, који садржи и све друге елементе из потврде о извршеној уплати таксе наведене под тачком 1, или
3.Потврда издата од стране Републике Србије, Министарства финансија, Управе за трезор, потписана и оверена печатом, која садржи све елементе из потврде о извршеној уплати таксе из тачке 1, осим оних наведених под (1) и (10), за подносиоце захтева за заштиту права који имају отворен рачун у оквиру припадајућег консолидованог рачуна трезора, а који се води у Управи за трезор (корисници буџетских средстава, корисници средстава организација за обавезно социјално осигурање и други корисници јавних средстава), или
4. Потврда издата од стране Народне банке Србије, која садржи све елементе из потврде о извршеној уплати таксе из тачке 1, за подносиоце захтева за заштиту права (банке и други субјекти) који имају отворен рачун код Народне банке Србије у складу са законом и другим прописом. Поступак заштите права понуђача регулисан је одредбама чл. 148. - 160. ЗЈН.

20. РОК ЗА ЗАКЉУЧЕЊЕ УГОВОРА

Наручилац је дужан да уговор о јавној набавци достави понуђачу којем је уговор додељен у року од осам дана од дана протека рока за подношење захтева за заштиту права.

У случају да је поднета само једна понуда наручилац може закључити уговор пре истека рока за подношење захтева за заштиту права, у складу са чланом 112. став 2. тачка 5. Закона. Ако изабрани понуђач одустане од понуде и одбије да потпише уговор, наручилац задржава право да у том случају закључи уговор са понуђачем чија је понуда, по оцени комисије друга на ранг листи.

21. ОБУСТАВА ПОСТУПКА

Наручилац је дужан да обустави поступак јавне набавке уколико нису испуњени услови за доделу уговора.

Наручилац може да обустави поступак јавне набавке из објективних и доказивих разлога који се нису могли предвидети у време покретања поступка и који онемогућавају да се започети поступак оконча, односно услед којих је престала потреба наручиоца за предметном набавком због чега се неће понављати у току исте буџетске године, односно наредних 6 месеци.

VIII **ОБРАЗАЦ ПОНУДЕ**

Понуда бр. _____од _____.2020. год. за ЈН ВВ бр.5/20 - **Инвестиционо одржавање објекта Дома културе "Пиво Караматијевић", ЈН ВВ бр.5/20.**

1) ОПШТИ ПОДАЦИ О ПОНУЂАЧУ

Назив понуђача:	
Седиште (општина и адреса) понуђача:	
Матични број понуђача:	
Порески идентификациони број понуђача (ПИБ):	
Телефон:	
e-mail:	
Име особе за контакт:	
Текући рачун понуђача и назив банке:	
Лице овлашћено за потписивање уговора:	

2) ПОНУДУ ПОДНОСИ:

А) САМОСТАЛНО
Б) СА ПОДИЗВОЂАЧЕМ
В) КАО ЗАЈЕДНИЧКУ ПОНУДУ

Напомена: *заокружити начин подношења понуде и уписати податке о подизвођачу, уколико се понуда подноси са подизвођачем, односно податке о свим учесницима заједничке понуде, уколико понуду подноси група понуђача.*

3) ПОДАЦИ О ПОДИЗВОЂАЧУ

1)	Назив подизвођача:	
	Адреса:	
	Матични број:	
	Порески идентификациони број:	
	Име лица за контакт:	
	Проценат укупне вредности набавке који ће извршити подизвођач:	
	Део предмета набавке који ће извршити подизвођач:	
2)	Назив подизвођача:	
	Адреса:	
	Матични број:	
	Порески идентификациони број:	
	Име лица за контакт:	
	Проценат укупне вредности набавке који ће извршити подизвођач:	
	Део предмета набавке који ће извршити подизвођач:	

<u>Напомена:</u> *Табелу „Подаци о подизвођачу“ попуњавају само они понуђачи који подносе понуду са подизвођачем, а уколико има већи број подизвођача од места предвиђених у табели, потребно је да се наведени образац копира у довољном броју примерака, да се попуни и достави за сваког подизвођача.*

4) ПОДАЦИ О УЧЕСНИКУ У ЗАЈЕДНИЧКОЈ ПОНУДИ

1)	Назив учесника у заједничкој понуди:	
	Адреса:	
	Матични број:	
	Порески идентификациони број:	
	Име лица за контакт:	
2)	Назив учесника у заједничкој понуди:	
	Адреса:	
	Матични број:	
	Порески идентификациони број:	
	Име особе за контакт:	
3)	Назив учесника у заједничкој понуди:	
	Адреса:	
	Матични број:	
	Порески идентификациони број:	
	Име особе за контакт:	

Напомена: *Табелу „Подаци о учеснику у заједничкој понуди“попуњавају они понуђачи који подносе заједничку понуду. Потребно је да се наведени образац копира у довољном броју примерака, да се попуни и достави за сваког понуђача који је учесник у заједничкој понуди.*

5) ОПИС ПРЕДМЕТА НАБАВКЕ - Инвестиционо одржавање објекта Дома културе "Пиво Караматијевић", ЈН ВВ бр.5/20

Укупна цена без ПДВ-а	
ПДВ	
Укупна цена са ПДВ-ом	
Начин, рок и услови плаћања:	до 45 дана од дана пријема оверене привремене односно окончане ситуације
Рок важења понуде (минимум 60 дана од дана отварања понуде)	_____ дана
Рок извршења предмета јавне набавке (највише 90 календарских дана од дана увођења у посао извођача радова)	___календарских дана
Гарантни рок **(**најмање 24 месеца од примопредаје радова)	_____месеци

НАПОМЕНА:

Образац понуде понуђач мора да попуни и потпише, чиме потврђује да су тачни подаци који су у обрасцу понуде наведени. Уколико понуђачи подносе заједничку понуду, група понуђача може да се определи да образац понуде потписују сви понуђачи из групе понуђача или група понуђача може да одреди једног понуђача из групе који ће попунити и потписати образац понуде.

ПОНУЂАЧ

Место и датум

_____

Име и презиме овлашћеног лица

_____

Потпис овлашћеног лица

_____

IX МОДЕЛ УГОВОРА
о јавној набавци

Инвестиционо одржавање објекта Дома културе "Пиво Караматијевић", ЈН ВВ бр.5/20

Закључен у _____, дана_____године, између:

НАРУЧИЛАЦ РАДОВА:
Општина Прибој, ул. 12. јануар бр.108, 31 330 Прибој, ПИБ 101207254, коју заступа Лазар Рвовић , председник Општине (у даљем тексту: Наручилац),

и

ИЗВОЂАЧ РАДОВА:
_____са седиштем у _____
назив извођача
ул._____ бр. _____, ПИБ_____кога заступа _____
адреса
_____ (у даљем тексту: Извођач радова).

или

Носилац посла _____са седиштем у _____
назив носиоца посла
ул._____бр. _____, ПИБ_____ кога заступа
адреса
_____ (у даљем тексту: Извођач радова) са члановима групе

_____са седиштем у _____
назив члана групе
ул._____бр. _____, ПИБ_____ и
адреса

_____са седиштем у _____
назив члана групе
ул._____бр. _____, ПИБ_____

или

Носилац посла _____са седиштем у _____
назив носиоца посла
ул._____бр. _____, ПИБ_____ кога заступа
адреса
_____ (у даљем тексту: Извођач радова) са подизвођачем

_____са седиштем у _____
назив подизвођача
ул._____бр. _____, ПИБ_____
адреса

Члан 1.

Уговорне стране сагласно констатују:

- Да је Наручилац у складу са чланом 32. и 62. Закона о јавним набавкама („Службени гласник РС“ бр. 124/12,14/15 и 68/15) спровео отворени поступак јавне набавке **- Инвестиционо одржавање објекта Дома културе "Пиво Караматијевић", ЈН ВВ бр.5/20;**
- да се средства за извођење предметних радова обезбеђују у складу са Уговором између Министарства рударства и енергетике број: 401-00-387/13/2020-06 од 04. јуна 2020. године и Општине Прибој 03 бр .401-99/2020 од 04.јуна 2020.год.,
- да је Наручилац у складу са чланом 108. став 1. Закона о јавним набавкама, донео Одлуку о додели уговора бр._____од_____2020. године (бр.уписује наручилац) којом је уговор о јавној набавци доделио Извођачу радова;
- да је Извођач доставио Наручиоцу Споразум бр. _____од_____2020.год. потписан од стране свих чланова групе понуђача, којим је _____ овлашћен да буде носилац посла, односно који ће поднети понуду и који ће заступати групу понуђача пред наручиоцем Општина Прибој;
- да ће Наручилац сва плаћања по овом уговору вршити на рачун _____ отворен код пословне банке _____.

Предмет уговора
Члан 2.

Предмет овог уговора је извођење радова на инвестиционом одржавању објекта Дома културе "Пиво Караматијевић" на КП 568/1 КО Прибој.

Ради извршења радова који су предмет Уговора, Извођач радова се обавезује да обезбеди радну снагу, материјал, грађевинску и другу опрему, изврши грађевинске, грађевинско-занатске и припремно-завршне радове, као и све друго неопходно за потпуно извршење радова који су предмет овог уговора.

Вредност радова– цена
Члан 3.

Вредност радова из члана 2. овог Уговора износи _____ динара без ПДВ-а, односно _____ динара са ПДВ-ом а све према понуди бр._____од _____2020. год. (број уписује наручилац) која је саставни део овог уговора.

Уговорена цена је фиксна и не може се мењати до коначне реализације уговора. Осим вредности рада, добара и услуга неопходних за извршење уговора, цена обухвата и трошкове организације градилишта, осигурања и све остале зависне трошкове Извођача радова.

Услови и начин плаћања
Члан 4.

Уговорне стране су сагласне да се плаћање по овом уговору се врши по пријему оверене привремене и окончане ситуације потписане од стране одговорног извођача радова и стручног надзора, у року од 45 дана од дана пријема оверене ситуације.

Плаћање се врши уплатом на текући рачун Извођача радова. Авансно плаћање није предвиђено.

Рок за завршетак радова
Члан 5.

Извођач се обавезује да радове из члана 2. овог уговора изведе у року од ___календарских дана, од дана увођења у посао.

Дан увођења у посао биће констатован у грађевинском дневнику. Рок за почетак извођења радова је највише пет календарских дана од дана закључења уговора.

Рок завршетка радова може се продужити услед више силе, непредвиђених и нескривљених околности.

Околности из става 3. овог члана констатују се заједнички у грађевинском дневнику оног дана када су настале и оног дана када су престале.

Обавезе извођача
Члан 6.

Извођач ће предметне радове извести стручно и квалитетно, по важећим прописима и стандардима за ову врсту радова.

Извођач је одговоран за квалитет употребљеног материјала и изведених радова. Недостатке који се појаве у току извођења радова, Извођач ће отклонити благовремено, тако да тиме не омета динамику извођења радова.

Извођач преузима пуну одговорност за радове од почетка њиховог извођења до примопредаје. Уколико у том времену дође до било каквог оштећења на изведеним радовима и материјалу Извођач ће о свом трошку отклонити штету на начин да изведени радови приликом примопредаје буду у потпуности у складу са одредбама овог уговора.

Извођач је дужан да се строго придржава свих мера заштите на раду. У смислу заштите на раду примењују се важећи законски прописи који дефинишу ту област.

Извођач радова је дужан да уредно и по важећим прописима води грађевински дневник и грађевинску књигу са свим прилозима који морају бити редовно потписани од надзорног органа и одговарајућег руководиоца радова уз обавезу да Наручиоцу пре почетка радова достави решење о именовању одговорног извођача радова.

Извођач је дужан да по захтеву надзорног органа сарађује при вршењу надзора, а посебно да учествује приликом снимања, мерења, испитивања квалитета и слично. Уколико се Извођач не одазове захтеву, налози и измене надзорног органа сматраће се исправним.

Обавезе наручиоца
Члан 7.

Наручилац радова ће обезбедити вршење стручног надзора над извршењем уговорних обавеза Извођача радова.

Наручилац радова се обавезује да уведе Извођача радова у посао.

Наручилац се обавезује да Извођачу преда техничку документацију, као и да му обезбеди несметан прилаз градилишту у року од 5 дана од дана потписивања уговора.

Наручилац радова се обавезује да учествује у раду комисије за примопредају и изради коначног обрачун изведених радова са стручним надзором и Извођачем радова.

Финансијско обезбеђење
Члан 8.

Извођач радова је дужан да приликом потписивања уговора или у року од 5 дана од дана потписивања уговора преда наручиоцу бланко сопствену меницу уредно оверену и потписану од стране овлашћеног лица, менично овлашћење **за добро извршење посла** и доказ да је меница евидентирана у Регистру меница НБС, у износу од 10% од вредности уговора без ПДВ-а у корист наручиоца, која треба да буде са клаузулом „без протеста“, роком доспећа „по виђењу“ и роком важења 30 дана дужим од дана коначног извршења посла, с тим да евентуални продужетак рока за завршетак посла има за последицу и продужење рока менице и меничног овлашћења за исти број дана за који ће бити продужен и рок за реализацију уговора.

Наручилац ће меницу за добро извршење посла наплатити у целости у случају да понуђач, својом кривицом, уговорену обавезу не испуни у уговореном обиму, року и квалитету.

Приликом примопредаје радова, Извођач радова се обавезује да Наручиоцу преда бланко сопствену меницу и менично овлашћења **за отклањање грешака у гарантном року**, у износу од 5% од укупне вредности уговора без ПДВ-а, у корист наручиоца, која треба да буде са клаузулом „без протеста”, роком доспећа „по виђењу” и роком важења 10 (десет) дана дужим од уговореног гарантног рока.

Наручилац ће уновчити меницу за отклањање грешака у гарантном року уколико изабрани понуђач не отклони грешке и недостатке уочене на извршеним радовима у гарантном року.

Гаранција за изведене радове и гарантни рок
Члан 9.

Извођач радова гарантује да су изведени радови у време примопредаје у складу са уговором, прописима и правилима струке и да немају мана које онемогућавају или умањују њихову.

Гарантни рок за квалитет изведених радове износи _____ месеци/а и рачуна се од датума примопредаје радова.

Извођач радова је дужан да о свом трошку отклони све недостатке који се покажу у току гарантног рока, а који су наступили услед тога што се Извођач није држао својих обавеза у погледу квалитета радова и материјала у року од 5 дана од пријема писаног захтева од стране Наручиоца.

Независно од права из гаранције, Наручилац радова има право да од извођача радова захтева накнаду штете која је настала као последица неквалитетно изведених радова или уградње материјала неодговарајућег квалитета.

Примопредаја изведених радова
Члан 10.

Извођач радова о завршетку уговорених радова обавештава Наручиоца и стручни надзор, а дан завршетка радова уписује се у грађевински дневник.

Сматра се да су радови из члана 1. овог уговора завршени када овлашћена лица уговорних страна (представник наручиоца, стручни надзор и извођач радова), сачине записник о примопредаји изведених радова, констатујући обим и квалитет изведених радова, као и да су исти завршени.

Измене уговора

Члан 11.

Наручилац може, након закључења овог уговора, без спровођења поступка јавне набавке, да повећа обим радова који су предмет уговора, ако је то повећање последица околности које су уочене у току реализације уговора и без чијег извођења циљ закљученог уговора не би био остварен у потпуности. Вредност повећаног обима радова не може бити већа од 5% укупне вредности закљученог уговора.

Раскид Уговора

Члан 12.

Наручилац задржава право да једнострано раскине овај уговор уколико је Извођач радова пропустио да почне радове у року из члана 5. став 2.овог уговора или задржава напредовање радова, након истека 5 (пет) дана од дана добијања писаног упозорења наручиоца.

Наручилац задржава право да једнострано раскине овај уговор уколико извршени радови не одговарају прописима или стандардима за ту врсту посла и квалитету наведеном у понуди Извођача радова, а Извођач радова није поступио по примедбама стручног надзора или из неоправданих разлога прекине са извођењем радова.

Наручилац задржава право да једнострано раскине уговор у случају да Извођач није омогућио несметан приступ грађевинском дневнику на захтев стручног надзора и Наручиоца.

Наручилац може једнострано раскинути уговор уколико Извођач ангажује лице као подизвођача које није наведено у понуди у уговору о јавној набавци, у складу са чланом 170. став 1. тачка 4. ЗЈН.

Уколико дође до раскида Уговора пре завршетка свих радова чије извођење је било предмет овог Уговора заједничка Комисија ће сачинити Записник о до тада стварно изведеним радовима и њиховој вредности у складу са Уговором.

Уговор се раскида писаном изјавом која садржи основ за раскид уговора и доставља се другој уговорној страни.

Сходна примена других прописа
Члан 13.

На питања која овим уговором нису посебно утврђена, примењују се одговарајуће одредбе закона којим се уређује планирање и изградња и закона којим се уређују облигациони односи.

Саставни део уговора

Члан 14.

Саставни делови овог Уговора су:

- понуда понуђача бр._____ од_____2020. године (уписује наручилац);
- предмер радова;
- конкурсна документација ЈН ВВ бр.5/20.

Решавање спорова

Члан 15.

Све евентуалне спорове уговорне стране ће решавати споразумно. Уколико до споразума не дође, уговара се надлежност Привредног суда у Ужицу.

Број примерака уговора

Члан 16.

Овај уговор сачињен је у 4 (четири) једнаких примерака, од којих 2 (два) за наручиоца и 2 (два) за Извођача радова.

ЗА ИЗВОЂАЧА РАДОВА	**ЗА НАРУЧИОЦА**
_____	_____
МП.	МП.

X ОБРАЗАЦ ИЗЈАВЕ О НЕЗАВИСНОЈ ПОНУДИ

На основу члана 26. став 2. Закона, _____,
(назив понуђача)
дајем следећу

ИЗЈАВУ
О НЕЗАВИСНОЈ ПОНУДИ

Изјављујем, под пуном материјалном и кривичном одговорношћу, да сам понуду у поступку јавне набавке - **Инвестиционо одржавање објекта Дома културе "Пиво Караматијевић", ЈН ВВ бр.5/20,** поднео независно, без договора са другим понуђачима или заинтересованим лицима.

Датум: Потпис понуђача

_____ _____

Напомена: *у случају постојања основане сумње у истинитост изјаве о независној понуди, наручилац ће одмах обавестити организацију надлежну за заштиту конкуренције.*

Уколико понуду подноси група понуђача, *Изјава мора бити потписана од стране овлашћеног лица сваког понуђача из групе понуђача.*

XI ОБРАЗАЦ ТРОШКОВА ПРИПРЕМЕ ПОНУДЕ

На основу члана 88. став 1. Закона, _____
(назив понуђача)
као понуђач, доставља укупан износ и структуру трошкова припремања понуде, како следи у табели:

ВРСТА ТРОШКА	***ИЗНОС ТРОШКА У РСД***
УКУПАН ИЗНОС ТРОШКОВА ПРИПРЕМАЊА ПОНУДЕ	

Датум: Потпис понуђача

_____ _____

Напомена: *достављање овог обрасца није обавезно.*

Трошкове припреме и подношења понуде сноси искључиво понуђач и не може тражити од наручиоца накнаду трошкова.

Ако је поступак јавне набавке обустављен из разлога који су на страни наручиоца, наручилац је дужан да понуђачу надокнади трошкове израде узорка или модела, ако су израђени у складу са техничким спецификацијама наручиоца и трошкове прибављања средства обезбеђења, под условом да је понуђач тражио накнаду тих трошкова у својој понуди.

XII ОБРАЗАЦ ИЗЈАВЕ ПОНУЂАЧА О ИСПУЊАВАЊУ УСЛОВА ИЗ ЧЛАНА 75. СТ. 1. ТАЧ. 1-4. ЗАКОНА О ЈАВНИМ НАБАВКАМА

У складу са чланом 77. став 4. Закона о јавним набавкама („Сл. гласник РС“, број 124/12, 14/15 и 68/15), под пуном материјалном и кривичном одговорношћу, као заступник понуђача _____, дајем следећу
(назив понуђача)

И З Ј А В У

Понуђач _____, са седиштем у _____,
(назив понуђача)
испуњава **обавезне услове дефинисане** конкурсном документацијом у поступку јавне набавке - **Инвестиционо одржавање објекта Дома културе "Пиво Караматијевић", ЈН ВВ бр.5/20,** односно услове наведене у члану 75. ст. 1. Закона о јавним набавкама, и то:

1. Понуђач је регистрован код надлежног органа, односно уписан је у одговарајући регистар;

2. Понуђач и његов законски заступник није осуђиван за неко од кривичних дела као члан организоване криминалне групе, није осуђиван за кривична дела против привреде, кривична дела против животне средине, кривична дела примања или давања мита и кривичног дела преваре;

3. Понуђач је измирио доспеле порезе, доприносе и друге јавне дажбине у складу са прописима Републике Србије или стране државе када има седиште на њеној територији.

Датум	Потпис овлашћеног лица понуђача
_____	_____

Напомена: ***<u>Уколико понуду подноси група понуђача,</u>*** *Изјава мора бити потписана од стране овлашћеног лица сваког понуђача из групе понуђача.*
Овај образац попуњен и потписан доставља се уз понуду.

XIII ОБРАЗАЦ ИЗЈАВЕ ПОДИЗВОЂАЧА О ИСПУЊАВАЊУ УСЛОВА ИЗ ЧЛАНА 75. СТ. 1. ТАЧ. 1-4. ЗАКОНА О ЈАВНИМ НАБАВКАМА

У складу са чланом 77. став 4. Закона о јавним набавкама („Сл. гласник РС“, број 124/12, 14/15 и 68/15), под пуном материјалном и кривичном одговорношћу, као заступник подизвођача _____, дајем следећу
(назив подизвођача)

И З Ј А В У

Подизвођач _____, са седиштем у _____,
(назив понуђача)
испуњава обавезне услове дефинисане конкурсном документацијом у поступку јавне набавке - **Инвестиционо одржавање објекта Дома културе "Пиво Караматијевић", ЈН ВВ бр.5/20,** односно услове наведене у члану 75. ст. 1. Закона о јавним набавкама, и то:

1. Подизвођач је регистрован код надлежног органа, односно уписан је у одговарајући регистар;

2. Подизвођач и његов законски заступник није осуђиван за неко од кривичних дела као члан организоване криминалне групе, није осуђиван за кривична дела против привреде, кривична дела против животне средине, кривична дела примања или давања мита и кривичног дела преваре;

3. Подизвођач је измирио доспеле порезе, доприносе и друге јавне дажбине у складу са прописима Републике Србије или стране државе када има седиште на њеној територији.

Потпис овлашћеног лица
подизвођача

Датум

_____ _____

Напомена: ***<u>Уколико понуђач понуду подноси са подизвођачем,</u>*** *Изјава мора бити потписана од стране овлашћеног лица подизвођача .*
Овај образац попуњен, потписан доставља се уз понуду.

XIV ОБРАЗАЦ ИЗЈАВЕ О ПОШТОВАЊУ ОБАВЕЗА ИЗ ЧЛ. 75. СТ. 2. ЗАКОНА

Назив понуђача:
Седиште понуђача:
Матични број:
ПИБ:

Поступајући по одредби члана 75. став 2. Закона, _____,
(назив понуђача)
као овлашћено лице понуђача (или као законски заступник понуђача), дајем следећу

ИЗЈАВУ

Изјављујем, под пуном материјалном и кривичном одговорношћу, да је понуђач _____ при састављању понуде за јавну набавку
назив понуђача

Инвестиционо одржавање објекта Дома културе "Пиво Караматијевић", ЈН ВВ бр.5/20, поштовао обавезе које произлазе из важећих прописа о заштити на раду, запошљавању и условима рада, заштити животне средине и потврђујем да понуђач нема забрану обављања делатности која је на снази у време подношења понуде.

Датум: Потпис понуђача

_____ _____

Напомена: ***<u>Уколико понуду подноси група понуђача,</u>*** *Изјава мора бити потписана од стране овлашћеног лица сваког понуђача из групе понуђача.*

XV ОБРАЗАЦ ИЗЈАВЕ О ИСПУЊЕНОСТИ КАДРОВСКОГ КАПЦИТЕТА

У вези члана 76. став 2. Закона о јавним набавкама („Сл.гласник РС“, бр. 124/2014,14/2015 и 68/2015), као заступник понуђача дајем следећу

ИЗЈАВУ

У поступку јавне набавке - **Инвестиционо одржавање објекта Дома културе "Пиво Караматијевић", ЈН ВВ бр.5/20,** под пуном материјалном и кривичном одговорношћу изјављујем да понуђач _____ са седиштем у _____ има најмање 10 извршилаца у радном односу или радно ангажованих у складу са Законом о раду, и то:

1. _____
2. _____
3. _____
4. _____
5. _____
6. _____
7. _____
8. _____
9. _____
10. _____

И

- да има најмање 1 дипломираног инжењера са важећом лиценцом :

_____, _____

име и презиме *бр. лиценце*

- да има најмање 1 дипломираног инжењера са важећом лиценцом :

_____, _____

име и презиме *бр. лиценце*

Датум: Потпис овлашћеног лица

_____ _____

Напомена: Уписати име и презиме извршилаца и дипломираног инжењера, као и број лиценце коју поседује.

PREDMER I PREDRAČUN

PREDMER RADOVA ZA ENERGETSKU EFIKASNOST

Objekat: DOM KULTURE PRIBOJ

Investitor: Opština Priboj

Datum: 17.06.2020.

01 Stolarski radovi

Poz.	Opis pozicije	J.M.	Količina	Jed. cena	Ukupno
	ZAJEDNICKI I OPSTI USLOVI ZA STOLARSKE RADOVE: Izvodjac radova je pored opisa pojedinacnih stavki radova cenama obuhvatio i sledece zajednicke uslove: 01.Stolarski radovi ce biti uradjeni u svemu projektu,cenama stolarije i vazecim standardima, cene sadrze sve radne operacije,utroske materijala i pomocne alate i skele koje propisuju "Normativi i standardi rada u gradjevinarstvu Vis kogradnja GN 550",kao i ostale troskove i zaradu preduzeća, i prema opštim uslovima uz predmer radova. Cena svake stavke radova sadrzi uzimanje mera na objektu, izradu, transport, montazu, zastakljivanje (kod stavki kod kojih je to predvidjeno pojedinacnim opisima radova), isporuku u tamno sivoj boji.. Izvodjač je obavezan da prekontrolise mere zidarskih otvora na licu mesta i broj komada svake pozicije. Kod fasadne stolarije štok se ugradjuje na sloj termoizolacije u fasadnom zidu. Cena sadrzi sve potrebne vezne i spojne elemente neophodne za stabilnu i trajnu ugradnju u gradjevinski otvor i sve materijale za dihtovanje zazora izmedju stolarskog proizvoda i gradjevinske konstrukcije koji obezbedjuju vodonepropustljivost i onemogucavaju produvavanje, kao i gumene odbojnike za vrata. Materijal za izradu stolarije mora biti od aluminijuma. Detalje preseka krila i stokova i njihovih veza uraditi prema vazecem standardima,a izvodjac garantuje konstruktivnost stolarskih proizvoda. Cena sadrzi opremanje stolarije kvalitetnim standardnim industrijski proizvedenim okovom,vrstu okova izvodjac ce usaglasiti sa nacinom otvaranja datim uz opise pojedinacnih stavki radova.. Izvodjac stolarije je obavezan da uzme mere,resenja detalja cvorova,veza,krila okana i drugog a po poterbi i uzorke starih prozora na osnovu kojih ce izraditi nove prozore identi- cne demontiranim prozorima. Krila ulaznih vrata uraditi od aluminijuma sa ispunon od stakla. Donji deo ulaznih vrata je od aluminijumskog panela obostrano punjenim purpenom Štokove na svim vratima uraditi od aluminijuma sa termo prekidom i sa dvostrukom gumom za zaptivanje. Krila vrata okaciti na tri skrivene sarke od belog metala ili od poniklovanog celika. Na vratima ugraditi valjkaste kvake od belog metala eloksiranog u boji srebra,ugraditi rozete od istog materijala posebno za kvaku i posebno za bravu. Ugraditi bravu prema opisima pojedinacnih stavki radova. Zastakliti prema opisima pojedinacnih stavki radova. Prozori su tipa jednog krila, zastakljeni ravnim prozirnim staklom.Staklo je troslojno sa niskoemisionim slojem punjenim argonom (4flot+15argon+4flot+15argon+4LOW-E)mm. Sav vidljiv okov na prozorima uraditi od eloksiranog aluminjuma ili aluminijumskih legura po izboru projaktnta. Cena sadrzi ugradnju gumenih dihtunga po obimu krila. Koeficiet prolaza toplote za alu ram Uf=1.1W/m2K,a za staklo Ug=0.7W/m2K.Stolarija u tamno sivoj boji.				

1.001	Pažljivo vadjenje i odlaganje postojeće stolarije. Nabavka i ugradnja aluminijumskih ulaznih vrata, sa potrebnim okovima.Ram je sa termo prekidom i dvostrukom gumom za zaptivanje. Vrata su zastakljena troslojnim niskoemisionim staklom punjenim argonom (4flot+15argon+4flot +15argon+4LOW-E)mm. Na dnjem delu vrata ispuna je od aluminijumskog panela obostrano ispunjena purpenom. Krila vrata se otvaraju oko vertikalne ose, a nadvetla oko horizontalne ose. Boja stolarije je tamno siva. Krpljenje otvora posle montaže. Mere izvaditi na licu mesta. Dvokrilna,zidarske dimenzije 146/230+50 cm. Šema stolarije pos 1 oznaka UV1. Obracun po kom.	kom	2.00		
1.002	Pažljivo vadjenje i odlaganje postojeće stolarije. Nabavka i ugradnja aluminijumskih ulaznih vrata, sa termo prekidom i dvostrukom gumom za zaptivanje, sa potrebnim okovima.Ispuna je od aluminijumskog panela obostrano ispunjena purpenom. Krila vrata se otvaraju oko vertikalne ose. Boja stolarije je tamno siva. Krpljenje otvora posle montaže. Mere izvaditi na licu mesta. Jednokrilna,zidarske dimenzije 108/216 cm. Šema stolarije pos 2 oznaka SV1. Obracun po kom.	kom	1.00		
1.003	Pažljivo vadjenje i odlaganje postoje}e stolarije. Nabavka i ugradnja aluminijumskih ulaznih vrata, sa termo prekidom i dvostrukom gumom za zaptivanje, sa potrebnim okovima.Ispuna je od aluminijumskog panela obostrano ispunjena purpenom. Krila vrata se otvaraju oko vertikalne ose. Boja stolarije je tamno siva. Krpljenje otvora posle montaže. Mere izvaditi na licu mesta. Dvokrilna,zidarske dimenzije 158/230 cm. Šema stolarije pos 3 oznaka SV2.Obracun po kom.	kom	1.00		
1.004	Pažljivo vadjenje i odlaganje postojeće stolarije. Nabavka i ugradnja aluminijumskih ulaznih vrata,sa termo prekidom i dvostrukom gumom za zaptivanje, sa potrebnim okovima.Ispuna je od aluminijumskog panela obostrano ispunjena purpenom. Krila vrata se otvaraju oko vertikalne ose. Boja stolarije je tamno siva. Krpljenje otvora posle montaže. Mere izvaditi na licu mesta. Dvokrilna,zidarske dimenzije 233/230 cm. Šema stolarije pos 4 oznaka SV3. Obracun po kom.	kom	1.00		
1.005	Pažljivo vadjenje i odlaganje postojeće stolarije. Nabavka i ugradnja aluminijumskog prozora, sa potrebnim okovima.Ram je sa termo prekidom i dvostrukom gumom za zaptivanje.Prozor je zastakljen troslojnim nisko-emisionim staklom punjenim argonom (4flot+15argon+4flot +15argon+4LOW-E)mm. Krpljenje otvora posle montaže. Krila prozora se otvaraju oko vertikalne i horizontalne ose. Boja stolarije je tamno siva. Mere izvaditi na licu mesta. Dvokrilni,zidarske dimenzije 128/163 cm. Šema stolarije pos 5 oznaka PR 1. Obracun po kom.	kom	8.00		

1.006	Pažljivo vadjenje i odlaganje postojeće stolarije. Nabavka i ugradnja aluminijumskog prozora, sa potrebnim okovima.Ram je sa termo prekidom i dvostrukom gumom za zaptivanje.Prozor je zastakljen troslojnim nisko-emisionim staklom punjenim argonom (4flot+15argon+4flot +15argon+4LOW-E)mm. Krila prozora se otvaraju oko vertikalne i horizontalne ose. Boja stolarije je tamno siva. Krpljenje otvora posle montaže. Mere izvaditi na licu mesta. Četvorokrilni,zidarske dimenzije 224/188 cm. Šema stolarije pos 6 oznaka PR 2. Obracun po kom.	kom	4.00		
1.007	Pažljivo vadjenje i odlaganje postojeće stolarije. Nabavka i ugradnja aluminijumskog prozora, sa potrebnim okovima.Ram je sa termo prekidom i dvostrukom gumom za zaptivanje.Prozor je zastakljen troslojnim nisko-emisionim staklom punjenim argonom (4flot+15argon+4flot +15argon+4LOW-E)mm. Krila prozora se otvaraju oko vertikalne i horizontalne ose. Boja stolarije je tamno siva. Krpljenje otvora posle montaže. Mere izvaditi na licu mesta. Dvokrilni,zidarske dimenzije 129/190 cm. [ema stolarije pos 7 oznaka PR 3. Obracun po kom.	kom	6.00		
1.008	Pažljivo vadjenje i odlaganje postoje}e stolarije. Nabavka i ugradnja aluminijumskog prozora, sa potrebnim okovima.Ram je sa termo prekidom i dvostrukom gumom za zaptivanje.Prozor je zastakljen troslojnim nisko-emisionim staklom punjenim argonom (4flot+15argon+4flot +15argon+4LOW-E)mm. Krila prozora se otvaraju oko vertikalne i horizontalne ose. Boja stolarije je tamno siva. Krpljenje otvora posle monta`e. Mere izvaditi na licu mesta. Dvokrilni,zidarske dimenzije 120/160 cm. Šema stolarije pos 8 oznaka PR 4. Obracun po kom.	kom	1.00		
1.009	Pažljivo vadjenje i odlaganje postojeće stolarije. Nabavka i ugradnja aluminijumskog prozora, sa potrebnim okovima.Ram je sa termo prekidom i dvostrukom gumom za zaptivanje.Prozor je zastakljen troslojnim nisko-emisionim staklom punjenim argonom (4flot+15argon+4flot +15argon+4LOW-E)mm. Krila prozora se otvaraju oko vertikalne ose. Boja stolarije je tamno siva. Krpljenje otvora posle montaže. Mere izvaditi na licu mesta. Dvokrilni,zidarske dimenzije fi120 cm. Šema stolarije pos 9 oznaka PR 5. Obracun po kom.	kom	10.00		
1.01	Pažljivo vadjenje i odlaganje postojeće stolarije. Nabavka i ugradnja aluminijumskog prozora, sa potrebnim okovima.Ram je sa termo prekidom i dvostrukom gumom za zaptivanje.Prozor je zastakljen troslojnim nisko-emisionim staklom punjenim argonom (4flot+15argon+4flot +15argon+4LOW-E)mm. Krila prozora se otvaraju oko vertikalne i horizontalne ose. Boja stolarije je tamno siva. Krpljenje otvora posle montaže. Mere izvaditi na licu mesta. Dvokrilni,zidarske dimenzije 167/58 cm. Šema stolarije pos 10 oznaka PR 6. Obracun po kom.	kom	2.00		

1.011	Pažljivo vadjenje i odlaganje postojeće stolarije. Nabavka i ugradnja aluminijumskog prozora, sa potrebnim okovima.Ram je sa termo prekidom i dvostrukom gumom za zaptivanje.Prozor je zastakljen troslojnim nisko-emisionim staklom punjenim argonom (4flot+15argon+4flot +15argon+4LOW-E)mm. Krila prozora se otvaraju oko vertikalne i horizontalne ose. Boja stolarije je tamno siva. Krpljenje otvora posle montaže. Mere izvaditi na licu mesta. Dvokrilni,zidarske dimenzije 137/68 cm. Šema stolarije pos 11 oznaka PR 7. Obracun po kom.	kom	3.00		
1.012	Pažljivo vadjenje i odlaganje postojeće stolarije. Nabavka i ugradnja aluminijumskog prozora,sa potrebnim okovima.Ram je sa termo prekidom i dvostrukom gumom za zaptivanje.Prozor je zastakljen troslojnim nisko-emisionim staklom punjenim argonom (4flot+15argon+4flot +15argon+4LOW-E)mm. Krilo prozora se otvara oko vertikalne i horizontalne ose. Boja stolarije je tamno siva. Krpljenje otvora posle montaže. Mere izvaditi na licu mesta. Jednokrilni,zidarske dimenzije 63/70 cm. Šema stolarije pos 12.....oznaka PR 8. Obracun po kom.	kom	1.00		
1.013	Pažljivo vadjenje i odlaganje postoje}e stolarije. Nabavka i ugradnja aluminijumskog prozora,sa potrebnim okovima.Ram je sa termo prekidom i dvostrukom gumom za zaptivanje.Prozor je zastakljen troslojnim nisko-emisionim staklom punjenim argonom (4flot+15argon+4flot +15argon+4LOW-E)mm. Krila prozora se otvaraju oko vertikalne i horizontalne ose. Boja stolarije je tamno siva.Krpljenje otvora posle montaže. Mere izvaditi na licu mesta. Dvokrilni,zidarske dimenzije 255/69 cm. Šema stolarije pos 13 oznaka PR 9. Obracun po kom.	kom	3.00		
1.014	Pažljivo vadjenje i odlaganje postojeće stolarije. Nabavka i ugradnja aluminijumskog svetlarnika. Ram je sa termo prekidom.Svetlarnik je zastakljen troslojnim nisko-emisionim staklom punjenim argonom (4flot+15argon+4flot +15argon+4LOW-E)mm. Boja stolarije je tamno siva. Krpljenje otvora posle montaže. Mere izvaditi na licu mesta. Zidarske dimenzije 210/417 cm. Šema stolarije pos 14 oznaka ST 1. Obracun po kom.	kom	2.00		
1.015	Pažljivo vadjenje i odlaganje postojeće stolarije. Nabavka i ugradnja aluminijumskih balkonskih vrata, sa potrebnim okovima.Ram je sa termo prekidom i dvostrukom gumom za zaptivanje.Vrata su zastakljena troslojnim nisko-emisionim staklom punjenim argonom (4flot+15argon+4flot +15argon+4LOW-E)mm.Na donjem delu vrata ispuna je od aluminijumskog panela obostrano ispunjena purpenom. Krila vrata se otvaraju oko vertikalne ose, a nadvetla oko vertikalne i horizontalne ose. Boja stolarije je tamno siva. Krpljenje otvora posle montaže. Mere izvaditi na licu mesta. Dvokrilna,zidarske dimenzije 133/220+65 cm. Šema stolarije pos 15 oznaka BV 1.Obracun po kom.	kom	4.00		
				Ukupno:	

02 Termoizolaterski radovi

Poz.	Opis pozicije	J.M.	Količina	Jed. cena	Ukupno
	ZAJEDNIČKI I OPŠTI USLOVI ZA TERMOIZOLATERSKE RADOVE: Izvodjac radova je pored opisa pojedinacnih stavki radova cenama obuhvatio i sledece zajednicke uslove: 01.Termoizolaterski radovi ce biti izvedeni u svemu prema projektu i vazecim standardima,cene sadrze sve radne operacije,utroske materijala i pomocni alat i skele koje propisuju "Normativi i standardi rada u gradjevinarstvu-Visokograd- nja GN 561",kao i ostale troskove i zaradu preduzeca, prema opštim uslovima uz predmer radova. Potrebno je postojeću fasadu pregledati okom, kuckanjem, metodom grebanja i paranja, proba kvašenja ispitivanje ravnosti podloge ravnjačom. Neravnine na fasadi ispraviti malterisanjem. Ploče kamene vune se lepe lepkom, odozdo na dole preko postavljene početne lajsne od aluminijuma.Neophodno je da se sloj lepka nanese po obodu ploče u širini 5cm kao i u sredinu ploče na 2-3 mesta prečnika pogače oko 15cm. Kamena vuna se mora dodatno pričvrstiti tiplovima u zid. Preporučuje se 6 tiplova po m2.Preko ploča kamene vune sa spoljne strane postavlja se lepak i u njega se utiskuje mrežica od staklenih vlakana.Kada se lepak osuši nanosi se drugi sloj lepka za gletovanje.Preko toga ide prajmer.Posle prajmera ide dekorativni sloj koji mora biti silikonski, silikatni ili silikonsko-silikatni.				
2.001	Nabavka i ugradnja demit fasade d=15cm, od tvrde kamene vune kao URSA debljine 15cm, gustine 120kg/m3 i toplotne provodljivosti 0.036W/mK preko postojećeg zida. Izmedju zida i kamene vune postaviti parnu branu. Obračun po m2, komplet sa skelom.	m2	1,363.14		
2.002	Nabavka i ugradnja demit fasade od tvrde kamene vune kao URSA debljine 2cm, gustine 120kg/m3 i toplotne provodljivosti 0.036W/mK preko postojećeg zida na prednjoj i zadnjoj fasadi (izbočine na fasadi). Obračun po m2, komplet sa skelom.	m2	62.94		
2.003	Nabavka i ugradnja tvrde kamene vune kao URSA debljine 25cm (15+10), gustine 120kg/m3 i toplotne provodljivosti 0.036W/mK u plafon iznad sale i bine broj 12 i 13 u prizemlju, zatim iznad prostorija broj 4,5 6 i 8 na spratu. Ispod i iznad termoizolacije postaviti paropropusnu foliju.Tvrda kamena vuna se postavlja po postoje}oj konstrukciji spuštenog plafona iz dva dela sa preklopima od 1/2 table. Obra~un po m2, komplet sa skelom.	m2	386.23		
2.004	Nabavka i ugradnja tvrde kamene vune kao URSA debljine 15cm, gustine 120kg/m3 i toplotne provodljivosti 0.036W/mK preko postoje}eg zida podruma.Zidovi okrenuti prema tlu i prema negrejanim povr{inama. Izmedju zida i kamene vune postaviti parnu branu. Obra~un po m2, komplet sa skelom.	m2	212.50		

2.005	Nabavka i ugradnja tvrde kamene vune kao URSA debljine 12cm, gustine 130kg/m3 i toplotne provodljivosti 0.039W/mK preko postoje}e tavanice povučenog sprata. Ispod i iznad termoizolacije postaviti paropropusnu foliju. Obračun po m2.	m2	44.55		
				Ukupno:	

03 Ostali radovi

Poz.	Opis pozicije	J.M.	Količina	Jed. cena	Ukupno
	ZAJEDNICKI I OPSTI USLOVI ZA GIPSARSKE RADOVE: Izvodjac radova je pored opisa pojedinacnih stavki radova cenama obuhvatio i sledece zajednicke uslove: 01.Radovi na izradi gips kartonskih ploča biće izvedeni u svemu prema projektu i vazecim standardima,cene sadrze sve radne operacije,utroske materijala i pomocni alat i skele koje propisuju "Normativi i standardi rada u gradjevinarstvu-Visokogradnja ",kao i ostale troskove i zaradu preduzeca, prema opštim uslovima uz predmer radova. Ploče se montiraju na metalnu podkonstrukciju od čeličnih nosivih i montažnih CD profila. Ploče se učvršćuju samoreznim vijcima tipa TN. Ručna obrada spojeva ploča sa specijalnom masom za ispunu spojnica izvodi se sa bandaž trakom. Gips ploče gletovati i završno bojiti poludisperzijom u beloj boji.				
3.001	Nabavka i ugradnja ploče od rigipsa d=1cm. Ploče se postavljaju preko kamene vune u podrumu. Prethodno se postavi vertikalna podkonstrukcija na zid od CD/UD profila. Zidovi okrenuti prema tlu i prema negrejanim površinama.Gips ploče gletovati i završno bojiti poludisperzijom u beloj boji. Obračun po m2, komplet sa skelom.		212.52		
				Ukupno:	

REKAPITULACIJA

RB	Vrsta radova	Ukupno
01	**Stolarski radovi**	
02	**Termoizolaterski radovi**	
03	**Ostali radovi**	
	Ukupno	

6.6.2 PREDMER I PREDRAČUN

Investitor :Opština Priboj

Objekat: Kotlarnica i Dom kulture "Pivo Karamatijević "Priboj

I.OPREMA	jed.mer.	količina	jed.cena	ukupno
1.Demontaža postojećih radijatorskih ventila dimenzija				
1/2 " -ugaoni	kom	20		
1/2 " -pravi	kom	19		
2.Isporruka i ugradnja radijatorskih ventila sa termo glavom dimenzija				
1/2 " -ugaoni	kom	20		
1/2 " -pravi	kom	19		
3.Demontaža postojećih cirkulacionih pump sledećih tipova :				
Tip UPS 50- 180F G=10m3/h, H=80kpa, P=1000 w	kom	2		
Tip UPS 40- 120F G=5m3/h, H=60kpa, P=460 w	kom	1		
Tip UPS 50- 180F G=11m3/h, H=100pa, P=1000 w	kom	1		
Tip UPS 50- 180F G=12,5m3/h, H=70kpa, P=1000 w	kom	1		
Tip UPS 40 - 180F G=5m3/h, H=80kpa, P=740 w	kom	1		
4.Isporuka i montaža cirkulacionih , pumpi ciji je proizvodjac Grundfos ili slicana sa frekventnom regulacijom motora komplet sa prirubnicama, kon.prirubnicama, prir.setom i ostalim zaptivnim materijalom				
MAGNA 3 40-150F. Pmin 16 W ,Pmax 614w	kom	2		
MAGNA 3 40-120F. Pmin 16 W ,Pmax 442w	kom	1		
MAGNA 3 65-150F. Pmin 29 W ,Pmax 1301w	kom	3		
5.Isporuka i montaža ravnih zapornih ventila u kompletu sa kontra prirubnicama I prirubnickim setom sledećih dimenzija				
NO40NP16	kom	4		
NO65NP16	kom	6		
6.Isporuka i montaža Kalorimetara proizvođač				

Danfoss 2000, SONO1500/CT,G=10m3/h,DN40	kom	1
Danfoss 2000, SONO1500/CT,G=6m3/h,DN25	kom	2
Danfoss 2000, SONO1500/CT,G=15m3/h,DN50	kom	2

7.Isporuka i ugradnja regulacionog i zaustavnog ventila STRÖMAX-GMF- sa mernim ventilima za za merenje diferencijalnog pritiska sa prirubnicama i kontrapririubnicama ,prir.setom dimenzija

DN 80 PN 6	kom	3
DN 65 PN 6	kom	1
DN 50 PN 6	kom	1

II.Elekto radovi

1.Povezivanje virk.pumpi sa ormanom ,u cenu uračunati potrebno kablo i eventualne prepravke u GRO. pauš 1

REKAPITULACIJA

I.OPREMA

II.Elektro radovi

UKUPNO bez PDV-a

ZBIRNA REKAPITULACIJA

GRAĐEVINSKI RADOVI	
MAŠINSKE INSTALACIJE	
UKUPNO BEZ PDV	
UKUPNO SA PDV	

Projektni biro: "LASER" ŠABAC	ŠEMA STOLARIJE R 1:50	list br. 1
pos 1	Objekat : Dom kulture "Pivo Karamatijević" Priboj Mesto gradnje : Priboj Investitor : Budžetski fond Republike Srbije	Datum: 06.2020.

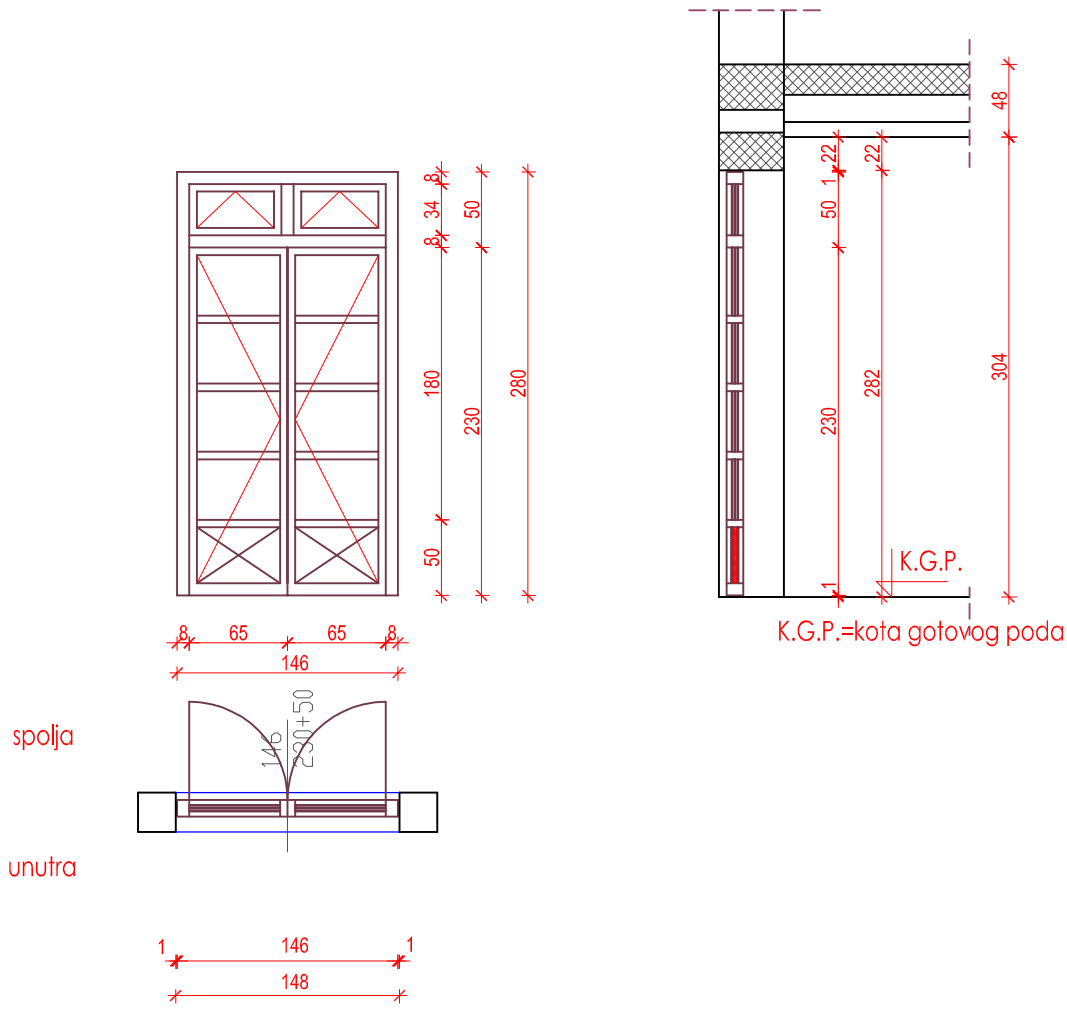

Etaža:	Podrum	Prizemlje	Sprat	Povučen sprat			Ukupno:
Leva:							
Desna:							
Dvokrilni:		2					2
Klizna:							
Ukupno:							2
Zidarska mera:	148/282						
Proizvodna mera:	146/230+50						
Svetli otvor:	/						
Oznaka:	Opis						
UV 1	Ulazna vrata . Profil: Ram aluminijumski sa termo prekidom i dvostrukom gumom za zaptivanje.Koeficient prolaza toplote za ram Uf=1,1W/m2K. Staklo: Troslojno sa nisko-emisionim slojem punjenim argonom,(4flot+15argon+4flot+15argon+4LOW-E)mm. Koeficient prolaza toplote za staklo Ug=0,7W/m2K. Ispuna: na donjem delu vrata je aluminijumski panel sa ispunom od purpena d=3cm. Krila vrata su okačeni na kvalitetnim šarkama.Vrata su snabdevena sa okovima, cilindrom i tri ključa.Neaktivno krilo ima rigle za zaključavanje.Dihtovanje po celom obimu krila.Krila vrata se otvaraju oko vertikalne ose, a nadsvetla oko horizontalne ose.Stolarija je u tamno sivoj boji. Napomena: Mere pre izrade obavezno kontrolisati na licu mesta.						

Projektni biro: "LASER" ŠABAC	ŠEMA STOLARIJE R 1:50	list br. 2
pos (2)	Objekat : Dom kulture "Pivo Karamatijević" Priboj Mesto gradnje : Priboj Investitor : Budžetski fond Republike Srbije	Datum: 06.2020.

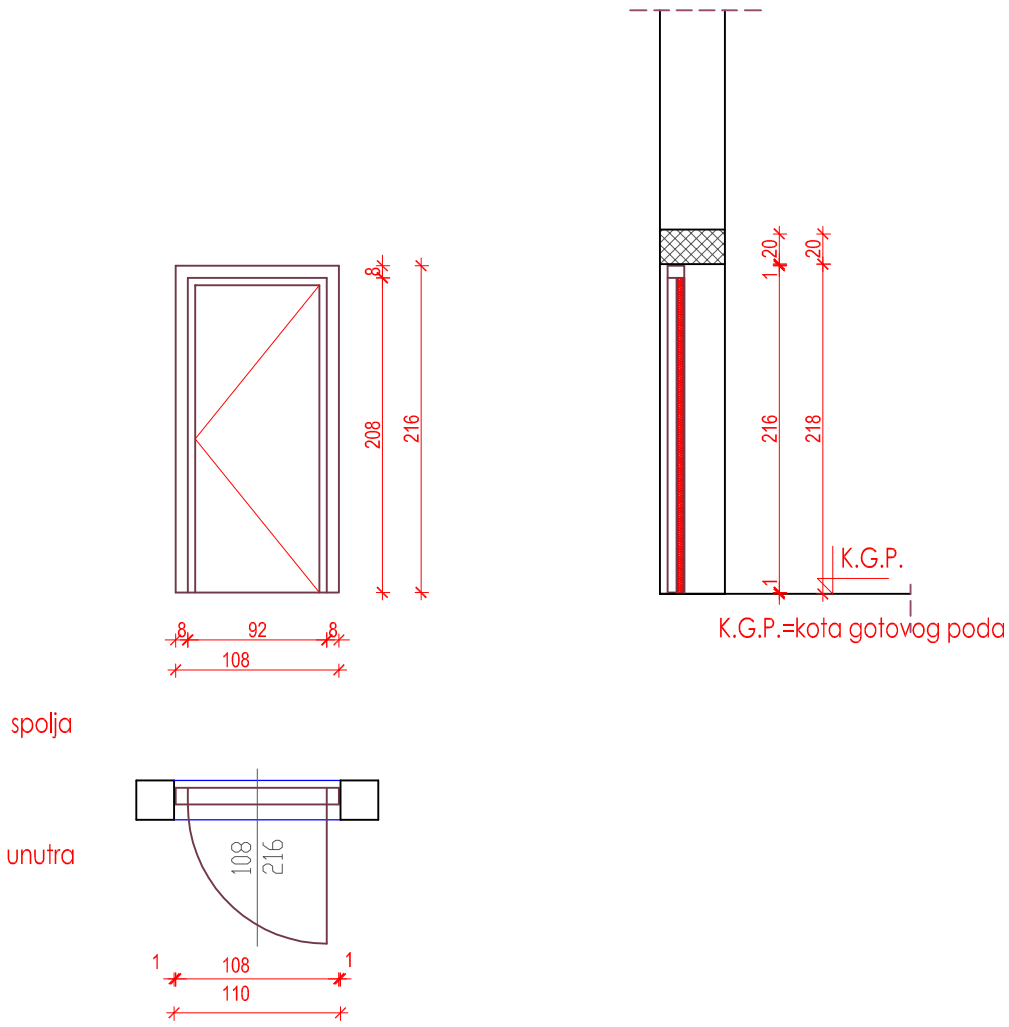

Etaža:	Podrum	Prizemlje	Sprat	Povučen sprat			Ukupno:
Leva:		1					1
Desna:							
Jednokrilna:							
Klizna:							
Ukupno:							1
Zidarska mera:	110/218						
Proizvodna mera:	108/216						
Svetli otvor:	/						
Oznaka:	Opis						
(SV1)	Spoljna vrata . Profil: Ram aluminijumski sa termo prekidom i dvostrukom gumom za zaptivanje.Koeficient prolaza toplote za vrata je U=0,40W/m2K. Ispuna: Aluminijumski panel sa ispunom od purpena d=3cm. Krila vrata su okačeni na kvalitetnim šarkama.Vrata su snabdevena sa okovima, cilindrom i tri ključa.Dihtovanje po celom obimu krila.Krila vrata se otvaraju oko vertikalne ose. Stolarija je u tamno sivoj boji. Napomena: Mere pre izrade obavezno kontrolisati na licu mesta.						

Projektni biro: "LASER" ŠABAC	ŠEMA STOLARIJE R 1:50	list br. 3
pos 3	Objekat : Dom kulture "Pivo Karamatijević" Priboj Mesto gradnje : Priboj Investitor : Budžetski fond Republike Srbije	Datum: 06.2020.

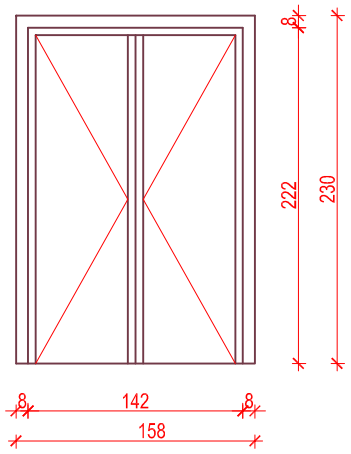

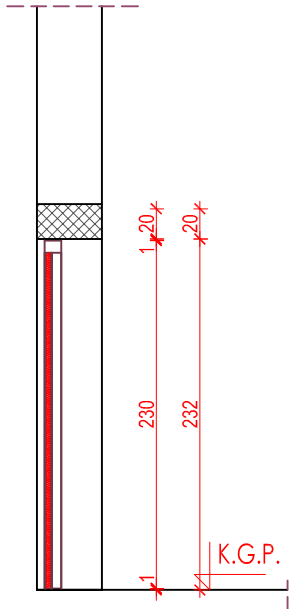

K.G.P.=kota gotovog poda

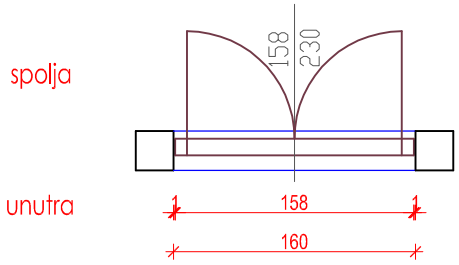

Etaža:	Podrum	Prizemlje	Sprat	Povučen sprat			Ukupno:
Leva:							
Desna:							
Dvokrilna:		1					1
Klizna:							
Ukupno:							1
Zidarska mera:	160/232						
Proizvodna mera:	158/230						
Svetli otvor:	/						
Oznaka:	Opis						
SV2	Spoljna vrata . Profil: Ram aluminijumski sa termo prekidom i dvostrukom gumom za zaptivanje.Koeficient prolaza toplote za vrata je U=0,40W/m2K. Ispuna: Aluminijumski panel sa ispunom od purpena d=3cm. Krila vrata su okačena na kvalitetnim šarkama.Vrata su snabdevena sa okovima, cilindrom i tri ključa.Neaktivno krilo ima rigle za zaključavanje.Dihtovanje po celom obimu krila.Krila vrata se otvaraju oko vertikalne ose. Stolarija sje u tamno sivoj boji. Napomena: Mere pre izrade obavezno kontrolisati na licu mesta.						

Projektni biro: "LASER" ŠABAC	ŠEMA STOLARIJE R 1:50	list br. 4
pos 4	Objekat : Dom kulture "Pivo Karamatijević" Priboj Mesto gradnje : Priboj Investitor : Budžetski fond Republike Srbije	Datum: 06.2020.

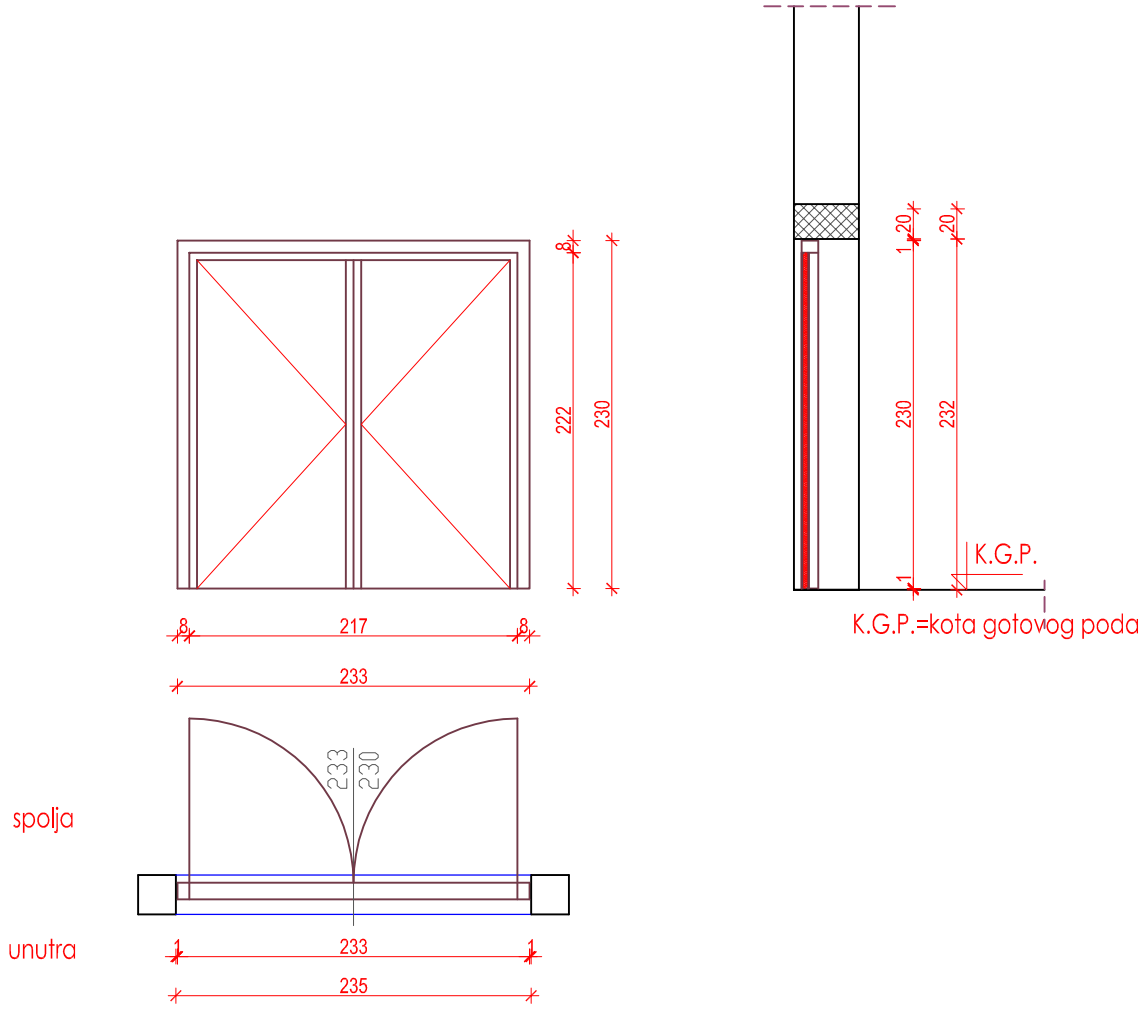

Etaža:	Podrum	Prizemlje	Sprat	Povučen sprat			Ukupno:
Leva:							
Desna:							
Dvokrilna:		1					1
Klizna:							
Ukupno:							1
Zidarska mera:	235/232						
Proizvodna mera:	233/230						
Svetli otvor:	/						
Oznaka:	Opis						
SV3	Spoljna vrata . Profil: Ram alumiinijumski sa termo prekidom i dvostrukom gumom za zaptivanje.Koeficient prolaza toplote za vrata je U=0,40W/m2K. Ispuna: Aluminijumski panel sa ispunom od purpena d=3cm. Krila vrata su okačena na kvalitetnim šarkama.Vrata su snabdevena sa okovima, cilindrom i tri ključa.Neaktivno krilo ima rigle za zaključavanje.Dihtovanje po celom obimu krila.Vrata se otvaraju oko vertikalne ose.Stolarija je u tamno sivoj boji. Napomena: Mere pre izrade obavezno kontrolisati na licu mesta.						

Projektni biro: "LASER" ŠABAC	ŠEMA STOLARIJE R 1:50	list br. 5
pos 5	Objekat : Dom kulture "Pivo Karamatijević" Priboj Mesto gradnje : Priboj Investitor : Budžetski fond Republike Srbije	Datum: 06.2020.

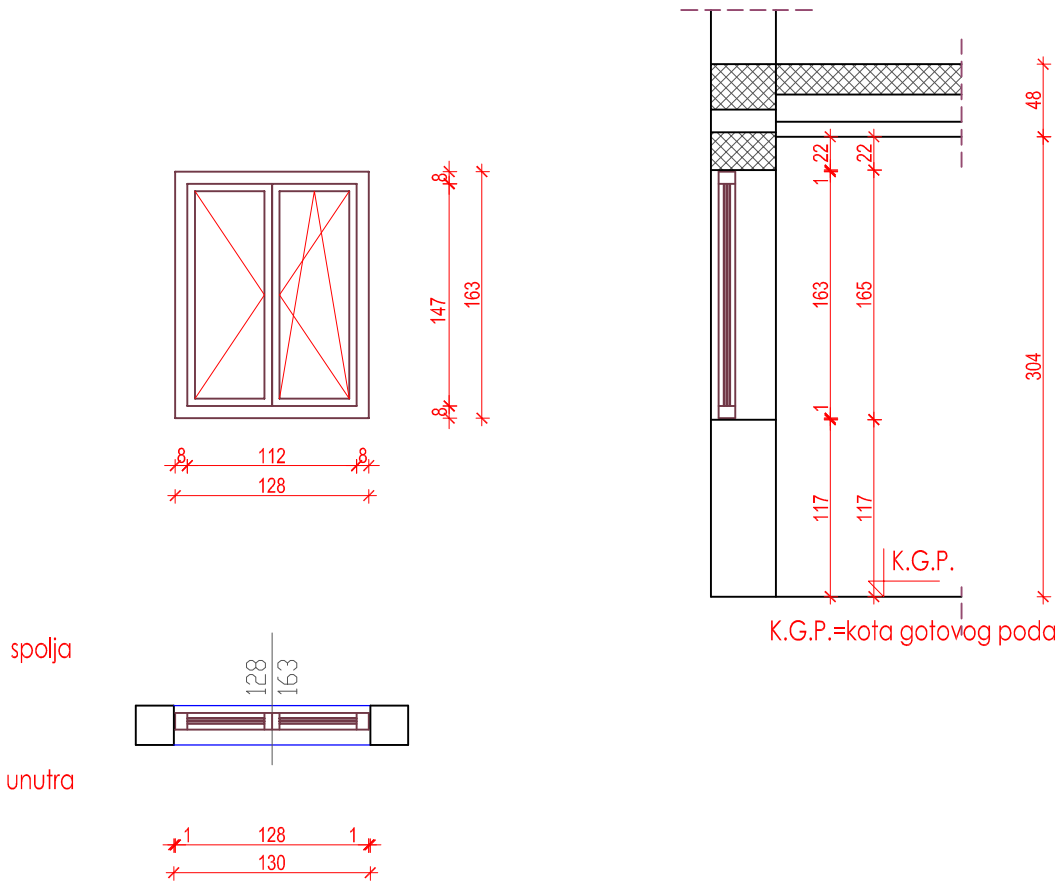

Etaža:	Podrum	Prizemlje	Sprat	Povučen sprat			Ukupno:
Leva:							
Desna:							
Dvokrilni:		8					8
Klizna:							
Ukupno:							8
Zidarska mera:	130/165						
Proizvodna mera:	128/163						
Svetli otvor:	/						
Oznaka:	Opis						
PR 1	Prozor . Profil: Ram aluminijumski sa termo prekidom i dvostrukom gumom za zaptivanje.Koeficient prolaza toplote za ram je Uf=1,10W/m2K. Staklo:Troslojno sa nisko-emisionim slojem,punjenim argonom (4flot+15argon+4flot+15argon+4LOW-E)mm. Koeficient prolaza toplote za staklo je Ug=0,7W/m2K. Krila prozora su okačena na kvalitetnim šarkama.Prozori su snabdeveni sa kvalitetnim okovima.Neaktivno krilo ima rigle za zaključavanje.Dihtovanje po celom obimu krila.Prozori se otvaraju oko vertikalne i horizontalne ose. Stolarija je u tamno sivoj boji. Napomena: Mere pre izrade obavezno kontrolisati na licu mesta.						

Projektni biro: "LASER" ŠABAC	ŠEMA STOLARIJE R 1:50	list br. 6
pos 6	Objekat : Dom kulture "Pivo Karamatijević" Priboj Mesto gradnje : Priboj Investitor : Budžetski fond Republike Srbije	Datum: 06.2020.

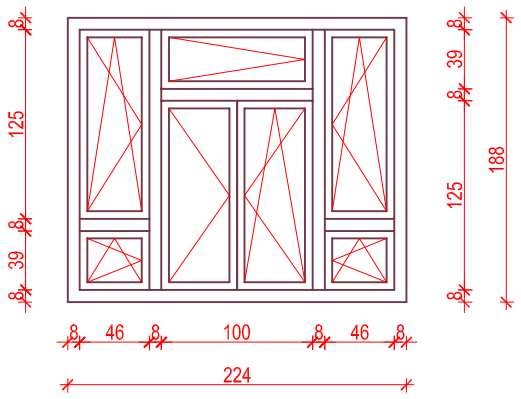

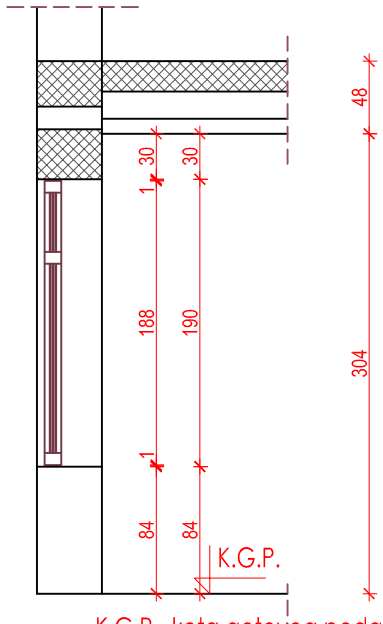

K.G.P.=kota gotovog poda

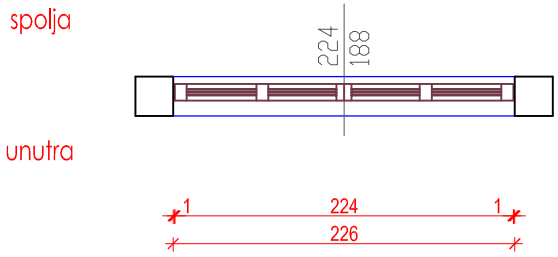

Etaža:	Podrum	Prizemlje	Sprat	Povučen sprat			Ukupno:
Leva:							
Desna:							
Četvorokrilni:		2	2				4
Klizna:							
Ukupno:							4
Zidarska mera:	226/190						
Proizvodna mera:	224/188						
Svetli otvor:	/						
Oznaka:	Opis						
PR 2	Prozor . Profil:Ram aluminijumski sa termo prekidom i dvostrukom gumom za zaptivanje.Koeficient tprolaza toplote za ram je Uf=1,1W/m2K. Staklo: Troslojno sa nisko-emisionim slojem,punjenim argonom (4flot+15argon+4flot+15argon+4LOW-E)mm. Koeficient prolaza toplote za staklo je Ug=0,7W/m2K. Krila prozora su okačena na kvalitetnim šarkama.Pozori su snabdeveni sa kvalitetnim okovima.Neaktivno krilo ima rigle za zaključavanje.Dihtovanje po celom obimu krila.Prozori se otvaraju oko vertikalne i horizontalne ose.Stolarija je u tamno sivoj boji. Napomena: Mere pre izrade obavezno kontrolisati na licu mesta.						

Projektni biro: "LASER" ŠABAC	ŠEMA STOLARIJE R 1:50	list br. 7
pos 7	Objekat : Dom kulture "Pivo Karamatijević" Priboj Mesto gradnje : Priboj Investitor : Budžetski fond Republike Srbije	Datum: 06.2020.

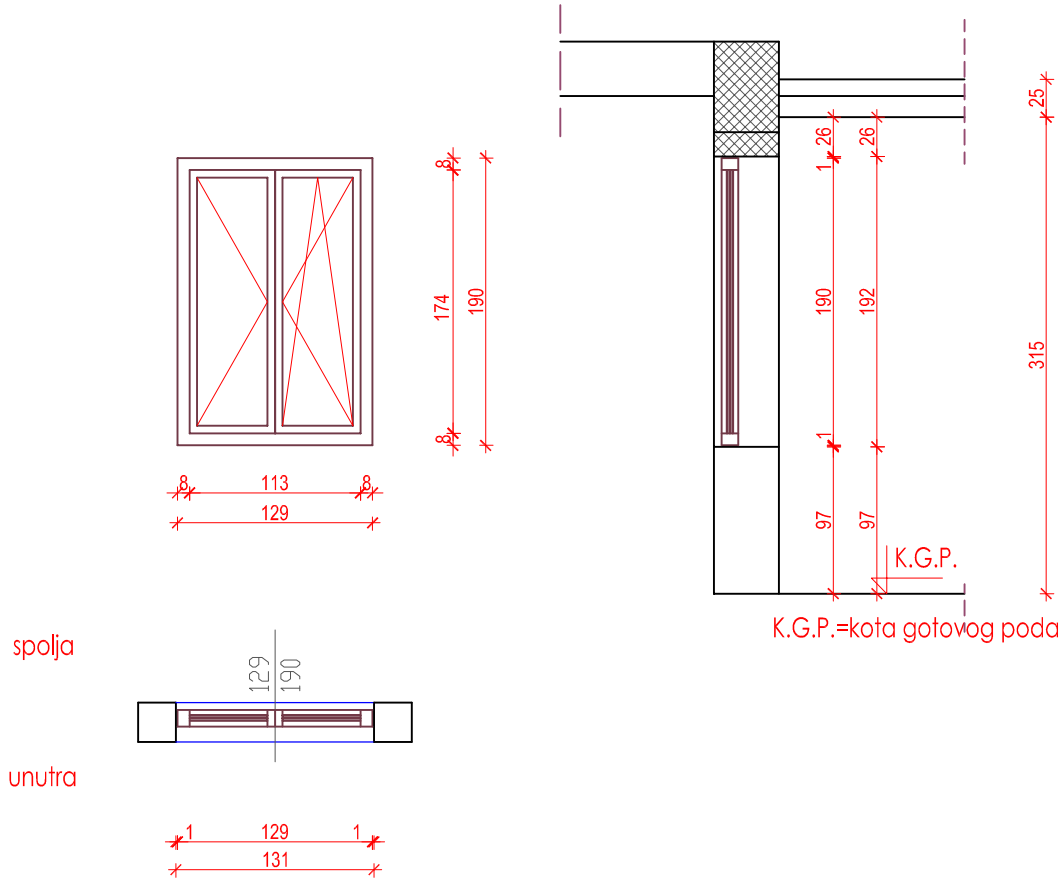

Etaža:	Podrum	Prizemlje	Sprat	Povučen sprat			Ukupno:
Leva:							
Desna:							
Dvokrilni:			6				6
Klizna:							
Ukupno:							6
Zidarska mera:	131/192						
Proizvodna mera:	129/190						
Svetli otvor:	/						
Oznaka:	Opis						

PR 3

Prozor .
Profil: Ram alumiinijumski sa termo prekidom i dvostrukom gumom za zaptivanje.Koeficient prolaza toplote za ram je Uf=1,10w/m2k.
Staklo:Troslojno sa nisko-emisionim slojem,punjenim argonom (4flot+15argon+4flot+15argon+4LOW-E)mm. Koeficient prolaza toplote za staklo Ug=0,7W/m2K.
Krila prozora su okačena na kvalitetnim šarkama.Prozori su snabdeveni sa kvalitetnim okovima.Neaktivno krilo ima rigle za zaključavanje.Dihtovanje po celom obimu krila.Prozori se otvaraju oko vertikalne i horizontalne ose.Stolarija je u tamno sivoj boji.

Napomena:
Mere pre izrade obavezno kontrolisati na licu mesta.

Projektni biro: "LASER" ŠABAC	ŠEMA STOLARIJE R 1:50	list br. 8
pos 8	Objekat : Dom kulture "Pivo Karamatijević" Priboj Mesto gradnje : Priboj Investitor : Budžetski fond Republike Srbije	Datum: 06.2020.

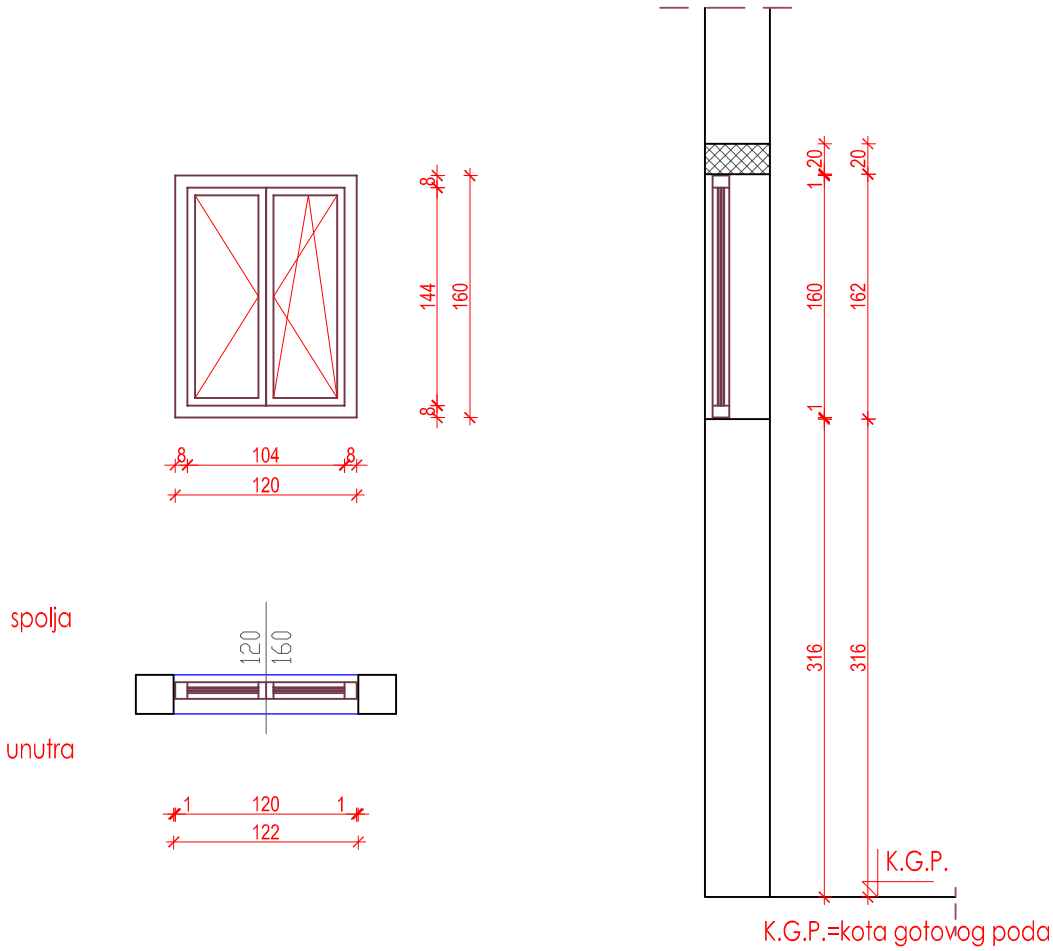

Etaža:	Podrum	Prizemlje	Sprat	Povučen sprat			Ukupno:
Leva:							
Desna:							
Dvokrilni:		1					1
Klizna:							
Ukupno:							1
Zidarska mera:	122/162						
Proizvodna mera:	120/160						
Svetli otvor:	/						
Oznaka:	Opis						
PR 4	Prozor . Profil: Ram aluminijumski sa termo prekidom i dvostrukom gumom za zaptivanje.Koeficient prolaza toplote za ram Uf=1,1W/m2K. Staklo:Troslojno sa nisko-emisionim slojem,punjenim argonom (4flot+15argon+4flot+15argon+4LOW-E)mm. Koeficient prolaza toplote sa staklo je Ug=0,7W/m2K. Krila prozora su okačena na kvalitetnim šarkama.Prozori su snabdeveni sa kvalitetnim okovima.Neaktivno krilo ima rigle za zaključavanje.Dihtovanje po celom obimu krila.Prozori se otvaraju oko vertikalne i horizontalne ose. Stolarija sje u tamno sivoj boji. Napomena: Mere pre izrade obavezno kontrolisati na licu mesta.						

Projektni biro: "LASER" ŠABAC	ŠEMA STOLARIJE R 1:50	list br. 9
pos 9	Objekat : Dom kulture "Pivo Karamatijević" Priboj Mesto gradnje : Priboj Investitor : Budžetski fond Republike Srbije	Datum: 06.2020.

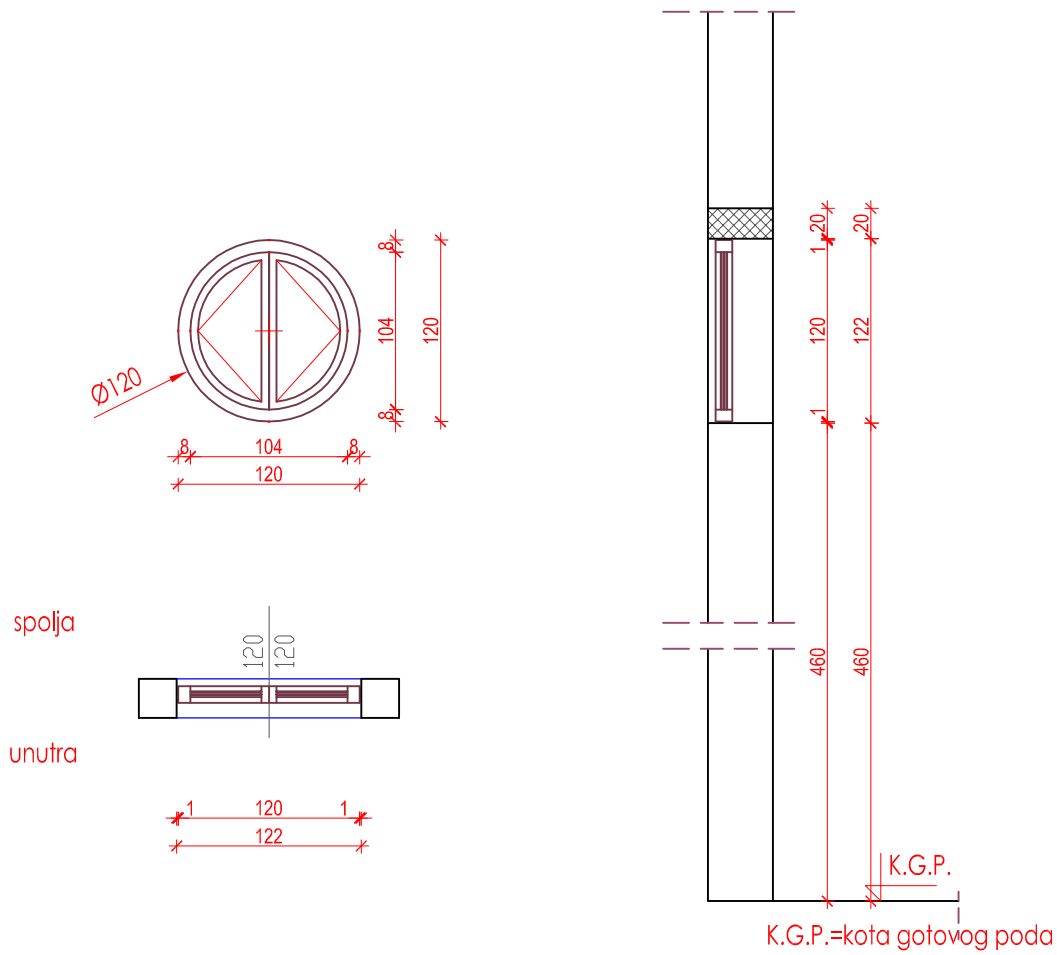

Etaža:	Podrum	Prizemlje	Sprat	Povučen sprat			Ukupno:
Leva:							
Desna:							
Dvokrilni:		10					10
Klizna:							
Ukupno:							10
Zidarska mera:	Ø 122						
Proizvodna mera:	Ø 120						
Svetli otvor:	/						
Oznaka:	Opis						
PR 5	Prozor . Profil: Ram aluminijumski sa termo prekidom i dvostrukom gumom za zaptivanje.Koeficient prolaza toplote za ram je Uf=1,1W/m2K. Staklo: Troslojno sa nisko-emisionim slojem,punjenim argonom (4flot+15argon+4flot+15argon+4LOW-E)mm. Koeficient prolaza toplote za staklo je Ug=0,7W/m2K. Krila prozora su okačena na kvalitetnim šarkama.Prozori su snabdeveni sa kvalitetnim okovima.Dihtovanje po celom obimu krila.Prozori se otvaraju oko vertikalne ose. Stolarija je u tamno sivoj boji. Napomena: Mere pre izrade obavezno kontrolisati na licu mesta.						

Projektni biro: "LASER" ŠABAC	ŠEMA STOLARIJE R 1:50	list br. 10
pos (10)	Objekat : Dom kulture "Pivo Karamatijević" Priboj Mesto gradnje : Priboj Investitor : Budžetski fond Republike Srbije	Datum: 06.2020.

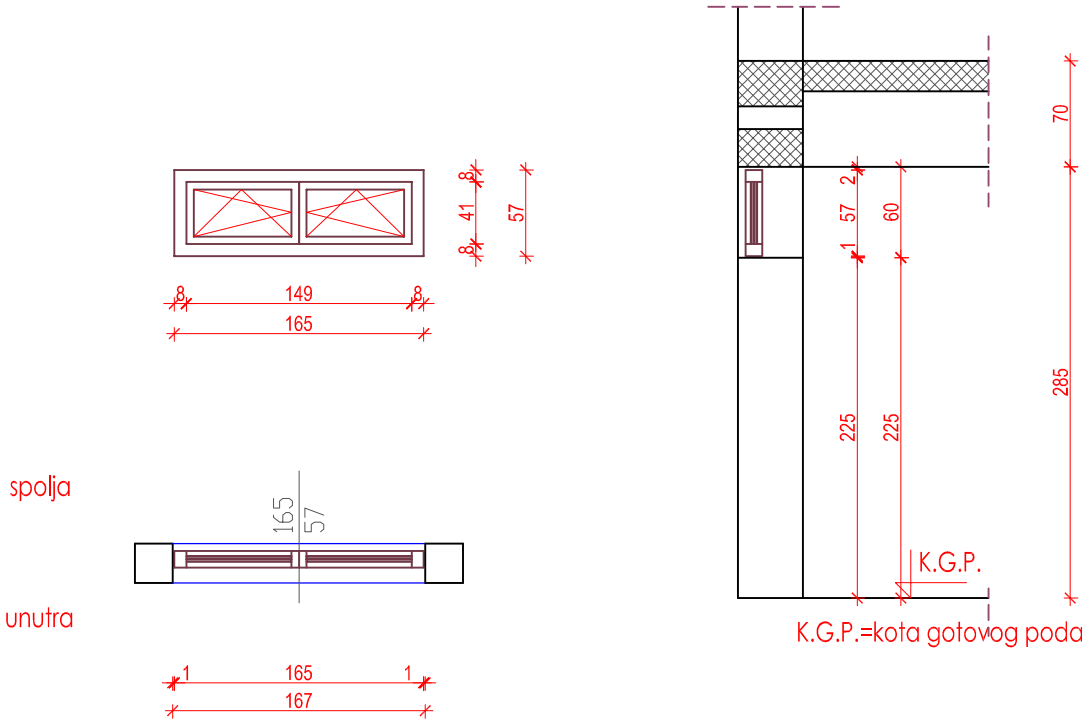

Etaža:	Podrum	Prizemlje	Sprat	Povučen sprat			Ukupno:
Leva:							
Desna:							
Dvokrilni:	2						2
Klizna:							
Ukupno:							2
Zidarska mera:	167/60						
Proizvodna mera:	165/57						
Svetli otvor:	/						
Oznaka:	Opis						
PR 6	Prozor . Profil: Ram aluminijumski sa termo prekidom i dvostrukom gumom za zaptivanje.Koeficient prolaza toplote za ram je Uf=1,1W/m2K. Staklo: Troslojno sa nisko-emisionim slojem,punjenim argonom (4flot+15argon+4flot+15argon+4LOW-E)mm. Koeficient prolaza toplote za staklo je Ug=0,7W/m2K. Krila prozora su okačena na kvalitetnim šarkama.Prozori su snabdeveni sa kvalitetnim okovima.Dihtovanje po celom obimu krila.Prozori se otvaraju oko vertikalne i horizontalne ose. Stolarija je u tamno sivoj boji. Napomena: Mere pre izrade obavezno kontrolisati na licu mesta.						

Projektni biro: "LASER" ŠABAC	ŠEMA STOLARIJE R 1:50	list br. 11
pos (11)	Objekat : Dom kulture "Pivo Karamatijević" Priboj Mesto gradnje : Priboj Investitor : Budžetski fond Republike Srbije	Datum: 06.2020.

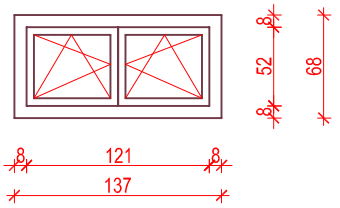

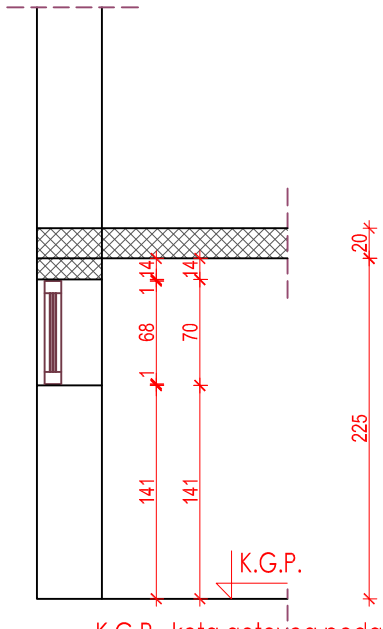

K.G.P.=kota gotovog poda

spolja

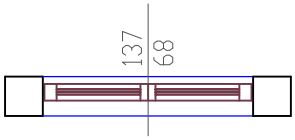

unutra

Etaža:	Podrum	Prizemlje	Sprat	Povučen sprat			Ukupno:
Leva:							
Desna:							
Dvokrilni:	3						3
Klizna:							
Ukupno:							3
Zidarska mera:	139/70						
Proizvodna mera:	137/68						
Svetli otvor:	/						
Oznaka:	Opis						
(PR 7)	Prozor . Profil: Ram aluminijumski sa termo prekidom i dvostrukom gumom za zaptivanje.Koeficient prolaza toplote za ram je Uf=1,1W/m2K. Staklo: Troslojno sa nisko-emisionim slojem,punjenim argonom (4flot+15argon+4flot+15argon+4LOW-E)mm. Koeficient prolaza toplote za staklo je Ug=0,7W/m2K. Krila prozora su okačena na kvalitetnim šarkama.Prozori su snabdeveni sa kvalitetnim okovima.Dihtovanje po celom obimu krila.Prozori se otvaraju oko vertikalne i horizontalne ose. Stolarija je u tamno sivoj boji. Napomena: Mere pre izrade obavezno kontrolisati na licu mesta.						

Projektni biro: "LASER" ŠABAC	ŠEMA STOLARIJE R 1:50	list br. 12
pos (12)	Objekat : Dom kulture "Pivo Karamatijević" Priboj Mesto gradnje : Priboj Investitor : Budžetski fond Republike Srbije	Datum: 06.2020.

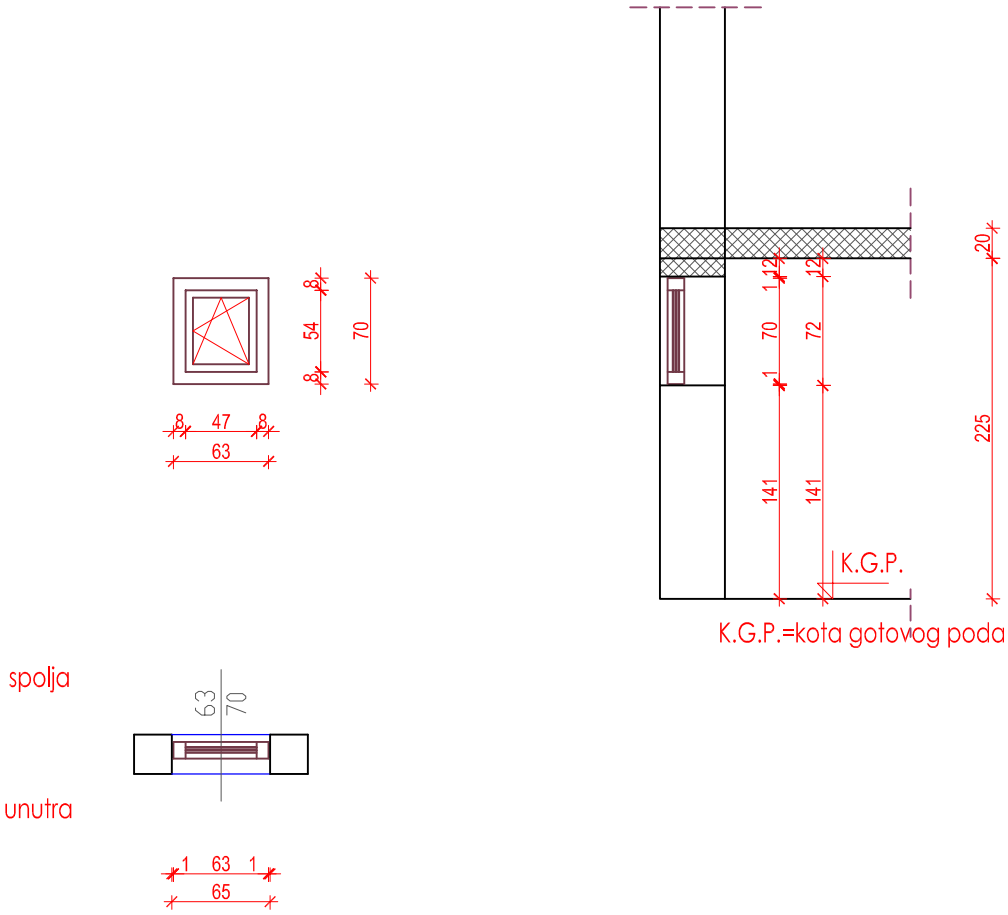

Etaža:	Podrum	Prizemlje	Sprat	Povučen sprat			Ukupno:
Leva:							
Desna:							
Jednokrilni:	1						1
Klizna:							
Ukupno:							1
Zidarska mera:	65/72						
Proizvodna mera:	63/70						
Svetli otvor:	/						
Oznaka:	Opis						
(PR 8)	Prozor . Profil: Ram aluminijumski sa termo prekidom i dvostrukom gumom za zaptivanje.Koeficient prolaza toplote za ram je Uf=1,1W/m2K. Staklo: Troslojno sa nisko-emisionim slojem,punjenim argonom (4flot+15argon+4flot+15argon+4LOW-E)mm. Koeficient prolaza toplote za staklo je Ug=0,7W/m2K. Krila prozora su okačena na kvalitetnim šarkama.Prozori su snabdeveni sa kvalitetnim okovima.Dihtovanje po celom obimu krila.Prozori se otvaraju oko vertikalne i horizontalne ose. Stolarija je u tamno sivoj boji. Napomena: Mere pre izrade obavezno kontrolisati na licu mesta.						

Projektni biro: "LASER" ŠABAC	ŠEMA STOLARIJE R 1:50	list br. 13
pos 13	Objekat : Dom kulture "Pivo Karamatijević" Priboj Mesto gradnje : Priboj Investitor : Budžetski fond Republike Srbije	Datum: 06.2020.

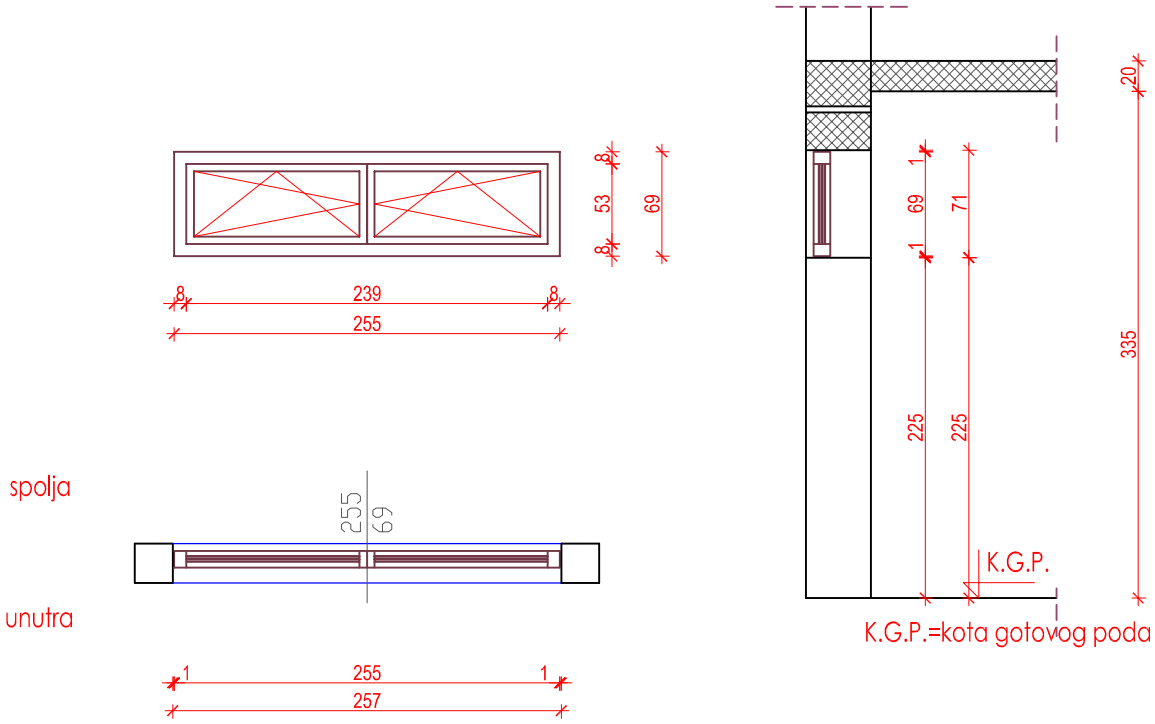

Etaža:	Podrum	Prizemlje	Sprat	Povučen sprat			Ukupno:
Leva:							
Desna:							
Dvokrilni:	3						3
Klizna:							
Ukupno:							3
Zidarska mera:	257/71						
Proizvodna mera:	255/69						
Svetli otvor:	/						
Oznaka:	Opis						
PR 9	Prozor . Profil: Ram aluminijumski sa termo prekidom i dvostrukom gumom za zaptivanje.Koeficient prolaza toplote za ram je Uf=1,1W/m2K. Staklo: Troslojno sa nisko-emisionim slojem,punjenim argonom (4flot+15argon+4flot+15argon+4LOW-E)mm. Koeficient prolaza toplote za staklo je Ug=0,7W/m2K. Krila prozora su okačena na kvalitetnim šarkama.Prozori su snabdeveni sa kvalitetnim okovima.Dihtovanje po celom obimu krila.Prozori se otvaraju oko vertikalne i horizontalne ose. Stolarija je u tamno sivoj boji. Napomena: Mere pre izrade obavezno kontrolisati na licu mesta.						

Projektni biro: "LASER" ŠABAC	ŠEMA STOLARIJE	R 1:50	list br. 14
pos 14	Objekat : Dom kulture "Pivo Karamatijević" Priboj Mesto gradnje : Priboj Investitor : Budžetski fond Republike Srbije		Datum: 06.2020.

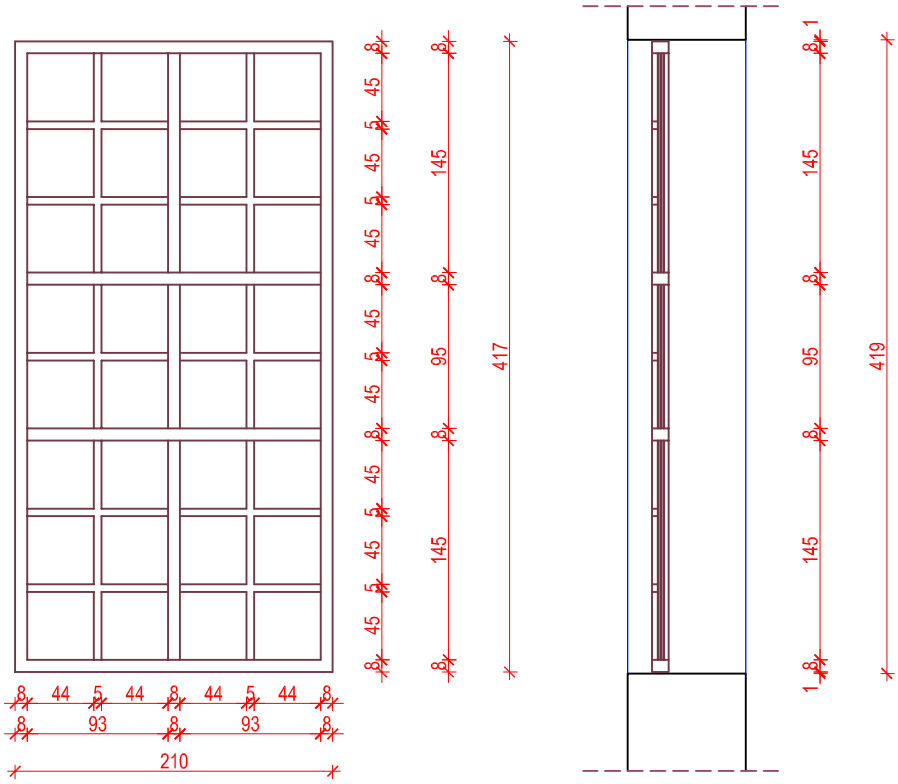

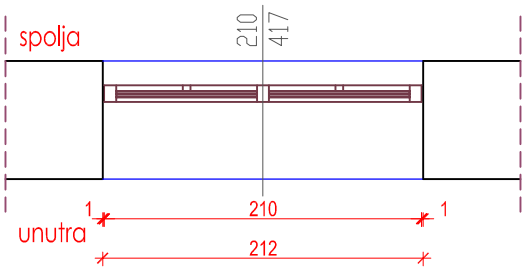

Etaža:	Podrum	Prizemlje	Sprat	Povučen sprat			Ukupno:
Leva:							
Desna:							
Svetlarnik:		2					2
Klizna:							
Ukupno:							2
Zidarska mera:	212/419						
Proizvodna mera:	210/417						
Svetli otvor:	/						
Oznaka:	Opis						
ST1	Svetlarnik . Profil: Ram aluminijumski sa termo prekidom.Koeficient prolaza toplote je Uf=1,1W/m2K. Staklo: Troslojno sa nisko-emisionim slojem,punjenim argonom (4flot+15argon+4flot+15argon+4LOW-E)mm. Koeficient prolaza toplote za staklo je Ug=0,7W/m2K. Stolarija je u tamno sivoj boji. Napomena: Mere pre izrade obavezno kontrolisati na licu mesta.						

Projektni biro: "LASER" ŠABAC	ŠEMA STOLARIJE R 1:50	list br. 15
pos 15	Objekat : Dom kulture "Pivo Karamatijević" Priboj Mesto gradnje : Priboj Investitor : Budžetski fond Republike Srbije	Datum: 06.2020.

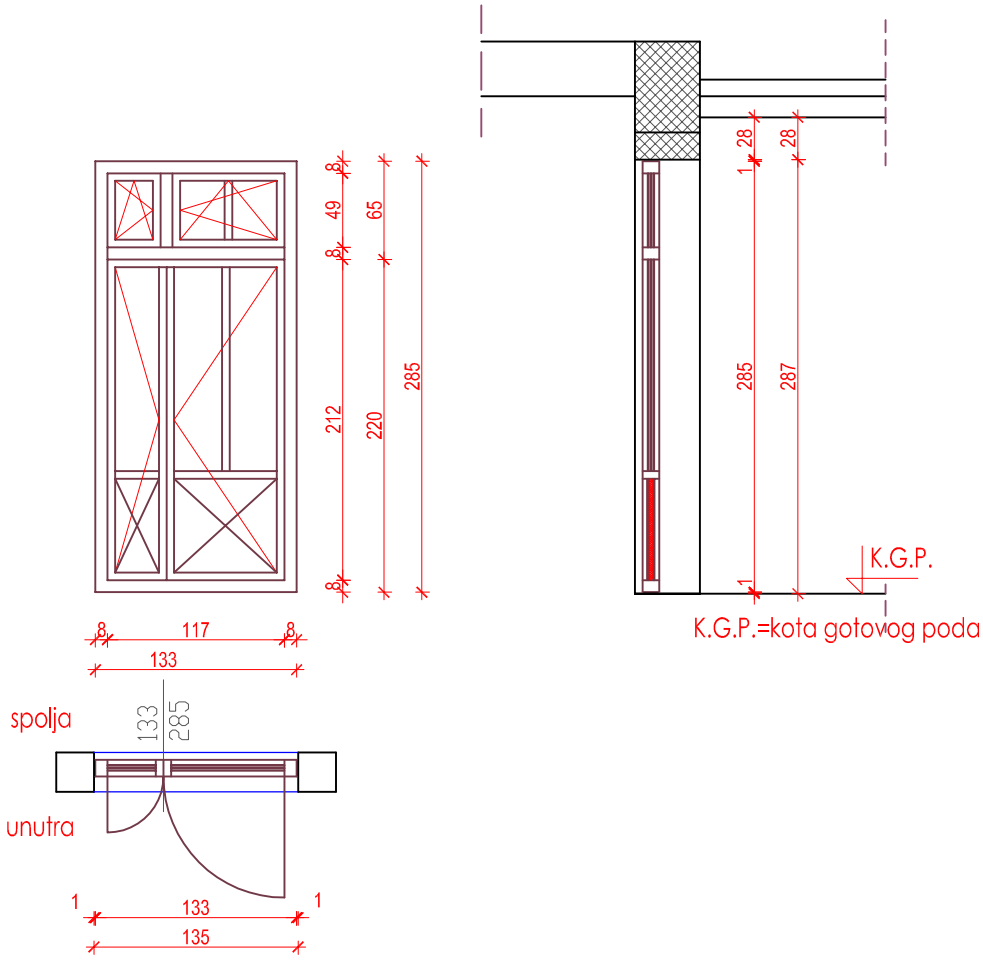

Etaža:	Podrum	Prizemlje	Sprat	Povučen sprat			Ukupno:
Leva:			2				2
Desna:			2				2
Dvokrilni:							
Klizna:							
Ukupno:							4
Zidarska mera:	135/287						
Proizvodna mera:	133/285						
Svetli otvor:	/						
Oznaka:	Opis						
BV 1	Balkonska vrata . Profil: Ram aluminijumski sa termo prekidom i dvostrukom gumom za zaptivanje.Koeficient prolaza toplote za ram je Uf=1,1W/m2K. Staklo: Troslojno sa niskoemisionim slojem,punjenim argonom (4flot+15argon+4flot+15argon+4LOW-E)mm. Koeficient prolaza toplote za staklo je Ug=0,7W/m2K. Ispuna: Na donjem delu vrata aluminijumaki panel sa ispunom od purpena d=3cm. Krila vrata su okačena na kvalitetnim šarkama.Vrata su snabdevena sa okovima, cilindrom i tri ključa.Neaktivno krilo ima rigle za zaključavanje.Dihtovanje po celom obimu krila.Krila vrata se otvaraju oko vertikalne ose, a nadsvetla oko vertikalne i horizontalne ose.Stolarija je u tamno sivoj boji. Napomena: Mere pre izrade obavezno kontrolisati na licu mesta.						